建设项目环境影响报告表

（污染影响类）

项目名称：湖南味翔康师傅风味包生产项目

建设单位（盖章）：湖南味翔食品有限公司

编制日期：2024 年 1 月

中华人民共和国生态环境部制

打印编号：1705972772000

编制单位和编制人员情况表

项目编号	d61kjz
建设项目名称	湖南味翔康师傅风味包生产项目
建设项目类别	11—024其他食品制造
环境影响评价文件类型	报告表
一、建设单位情况	
单位名称（盖章）	湖南味翔食品有限公司
统一社会信用代码	91430623MABM45X965
法定代表人（签章）	何国平 何国平
主要负责人（签字）	李雁飞 李雁飞
直接负责的主管人员（签字）	段波 段波
二、编制单位情况	
单位名称（盖章）	湖南润之源环保科技有限责任公司
统一社会信用代码	91430121MA4LQWEA34
三、编制人员情况	

1. 编制主持人

姓名	职业资格证书管理号	信用编号	签字
曾志春	2014035430352013439901000623	BH004887	曾志春

2. 主要编制人员

姓名	主要编写内容	信用编号	签字
曾志春	全部	BH004887	曾志春

建设项目环境影响报告书（表）
编制情况承诺书

本单位 湖南润之源环保科技有限责任公司 （统一社会信用代码 91430121MA4LQWEA34 ）郑重承诺：本单位符合《建设项目环境影响报告书（表）编制监督管理办法》第九条第一款规定，无该条第三款所列情形，不属于（属于/不属于）该条第二款所列单位；本次在环境影响评价信用平台提交的由本单位主持编制的 年产8000吨酱腌菜建设项目 项目环境影响报告书（表）基本情况信息真实准确、完整有效，不涉及国家秘密；该项目环境影响报告书（表）的编制主持人为 曾志春 （环境影响评价工程师职业资格证书管理号 2014035430352013439901000623 ，信用编号 BH004887 ），主要编制人员包括 曾志春 （信用编号 BH004887 ）（依次全部列出）等 1 人，上述人员均为本单位全职人员；本单位和上述编制人员未被列入《建设项目环境影响报告书（表）编制监督管理办法》规定的限期整改名单、环境影响评价失信“黑名单”。

承诺单位（公章）：

2024 年 1 月 9 日

仅用于湖南味翔康师傅风味包生产项目使用

统一社会信用代码

91430121MA4LQWEA34

营业执照

（副 本）

副本编号：1-1

提示：1、每年1月1日至6月30日通过企业信用信息公示系统报送年度报告，公示上一年度年度报告。2、登录企业信息公示系统（http://www.gsxt.gov.cn）或通过手机客户端开展工作。"国家企业信用信息公示系统"了解更多登记、备案、许可、监管信息。

名　　称	湖南润之源环保科技有限责任公司	注册资本	贰佰万元整
类　　型	有限责任公司(自然人独资)	成立日期	2017年06月08日
法定代表人	陈密	住　　所	长沙市雨花区井湾子街道新韶东路308号我和苑红星·国际公馆二期（商业部分）1028房

经营范围　环保技术开发服务、咨询、交流服务；环保工程设计；大气污染治理；垃圾无害化、资源化处理；建设项目环境监理；噪声污染监测；水污染监测；噪声污染监测；室内环境检测；环境评估；环境检测；城市水域垃圾清理；河道保洁；河道淤泥的运输及处理。（依法须经批准的项目，经相关部门批准后方可开展经营活动）

登记机关　长沙市雨花区市场监督管理局

2023 年 4 月 18 日

国家企业信用信息公示系统网址：http://www.gsxt.gov.cn

市场主体应当于每年1月1日至6月30日通过国家企业信用信息公示系统报送年度报告

国家市场监督管理总局监制

仅用于湖南味翔食品有限公司年产5000吨调味料生产项目使用

编制单位诚信档案信息

湖南润之源环保科技有限责任公司

注册时间：2023-11-01　当前状态：正常公开

当前记分周期内失信记分

0

2023-11-13～2024-11-12

信用记录

本情况

变更记录　信用记录

基本信息

单位名称：	湖南润之源环保科技有限责任公司	统一社会信用代码：	91430121MA4LQWEA34
住所：	湖南省-长沙市-雨花区-新韶东路308号红星国际公馆二期1028		

制的环境影响报告书（表）和编制人员情况

近三年编制的环境影响报告书（表）　编制人员情况

序号	建设项目名称	项目编号	环评文件类型	项目类别	建设单位名称	编制单位名称	编制主持人

首页　« 上一页　1　下一页 »　尾页　当前 1 / 20 条，跳到第 1 页 跳转 共 0 条

环境影响报告书（表）情况　(单位：本)

近三年编制环境影响报告书（表）累计 0 本

报告书	0
报告表	0

其中，经批准的环境影响报告书（表）累计 0 本

报告书	0
报告表	0

编制人员情况　(单位：名)

编制人员 总计 1 名

具备环评工程师职业资格	1

仅用于湖南味翔康师傅风味包生产项目使用

人员信息查看

曾志春

注册时间：2019-10-30

当前状态：正常公开

当前记分周期内失信记分

0

2023-10-30~2024-10-29

信用记录

变更记录　信用记录

基本情况

基本信息

姓名：	曾志春	从业单位名称：	湖南润之源环保科技有限责任公司
职业资格证书管理号：	20140354303520134399010006 23	信用编号：	BH004887

编制的环境影响报告书（表）情况

近三年编制的环境影响报告书（表）

序号	建设项目名称	项目编号	环评文件类型	项目类别	建设单位名称	编制单位名称	编制主持人	
1	湖南味翔康师傅风...	d61kjz	报告表	11--024其他食品...	湖南味翔食品有限...	湖南润之源环保科...	曾志春	曾
2	怀化国际陆港承接...	k41tmj	报告表	55--161输变电工程	国网湖南省电力有...	湖南[illegible]美环保发展...	曾志春	冯

环境影响报告书（表）情况

（单位：本）

近三年编制环境影响报告书（表）累计 67 本

报告书	15
报告表	52

其中，经批准的环境影响报告书（表）累计 16 本

报告书	4
报告表	12

本证书由中华人民共和国人力资源和社会保障部、环境保护部批准颁发。它表明持证人通过国家统一组织的考试，取得环境影响评价工程师的职业资格。

This is to certify that the bearer of the Certificate has passed national examination organized by the Chinese government departments and has obtained qualifications for Environmental Impact Assessment Engineer.

中华人民共和国人力资源和社会保障部

approved & authorized

by

Ministry of Human Resources and Social Security

The People's Republic of China

中华人民共和国环境保护部

approved & authorized

by

Ministry of Environmental Protection

The People's Republic of China

编号：
No. HP 00016536

持证人签名：
Signature of the Bearer

管理号：
File No. 20140354303520134399010006 23

姓名：
Full Name 曾志睿

性别：
Sex 男

出生年月：
Date of Birth 1985年3月

专业类别：
Professional Type

批准日期：
Approval Date 2014年5月24日

签发单位盖章：
Issued by

中华人民共和国人力资源和社会保障部

签发日期：
Issued on 2014 年 10 月 24 日

0116637

仅用于湖南味翔康师傅风味包生产项目使用

个人基本信息

在线验证码 17047657139887303

单位编号	43110000000000076107	**单位名称**	湖南润之源环保科技有限责任公
个人编号	43120000000102717959	**姓名**	傅志春
证件类型	居民身份证（户口本）	**证件号码**	360313198503120036
性别	男	**经办机构**	长沙县
参保状态	正常参保		
制表日期	2024-01-09 10:28	**有效期至**	2024-04-09 10:28
	1. 本证明为参保对象自主打印，使用者须通过以下2种途径验证真实性：（1）登陆长沙市12333公共服务平台http://www.cs12333.com，输入证明右上角的“在线验证码”进行验证；（2）下载安装“长沙人社”App，使用参保证明验证功能扫描本证明的二维码或者输入右上角“在线验证码”进行验证。 2. 本证明的在线验证有效期为3个月。 3. 本证明涉及参保对象的权益信息，请妥善保管，依法使用。		
用途			

盖章处：

长沙市社会保险参保证明 专用章

仅用于湖南味翔康师傅风味包生产项目使用

长沙市12333公共服务平台

目录

一、建设项目基本情况.....1
二、建设项目工程分析.....11
三、区域环境质量现状、环境保护目标及评价标准.....23
四、主要环境影响和保护措施.....28
五、环境保护措施监督检查清单.....42
六、结论.....44
附表.....45
附件.....46
附图.....57

一、建设项目基本情况

建设项目名称	湖南味翔康师傅风味包生产项目		
项目代码	2311-430623-04-05-343953		
建设单位联系人	段波	联系方式	18673088287
建设地点	华容高新技术产业开发区三封工业园芥菜产业园 D 区		
地理坐标	E 112.684018737，N29.530933463		
国民经济 行业类别	C1371 蔬菜加工 C1499 其他未列明食品制造	建设项目 行业类别	十一、食品制造业 14—24. 其他食品制造—149 其他未列明食品制造
建设性质	☑新建（迁建） □改建 □扩建 □技术改造	建设项目 申报情形	☑首次申报项目 □不予批准后再次申报项 □超五年重新审核项目 □重大变动重新报批项目
项目审批（核准/备案）部门（选填）	华容县发展和改革局	项目审批（核准/备案）文号（选填）	华发改投备(2023)98 号
总投资（万元）	10500	环保投资（万元）	77
环保投资占比（%）	0.7	施工工期	3 个月
是否开工建设	☑否： □是：	用地（用海） 面积（m^2）	16872
专项评价设置情况	无		
规划情况	规划名称：《华容工业集中区发展规划（2011-2020）》 审批机关：湖南省发展和改革委员会 审批文件名称及文号：湘发改地区[2012]1374 号		
规划环境影响评价情况	规划环境影响评价文件：《华容工业集中区环境影响报告书》 审查机关：湖南省环境保护厅 批复：《关于华容工业集中区环境影响报告书的批复》（湘环评函[2014]58 号）		

规划及规划环境影响评价符合性分析	**1、与华容工业集中区“十四五”发展规划相符性分析** 根据华容工业集中区“十四五”发展规划：“产业建设。重点发展纺 织服装、食品加工、医药卫材、通用设备制造、能源开发等五大产业。做强食品加工产业。以芥菜产业园为中心，在三封工业园求索南路和大垱湖路两侧区域高起点、高标准建设一个食品加工园，引进一批名牌食品加工企业， 构筑食品加工产业生长平台，促进食品加工企业向食品加工园区集聚，延伸食品加工产业链，推进农产品区域优势向产业集聚优势转化。 本项目为食品加工，位于芥菜产业园，属于华容工业集中区“十四五”发展规划的重点发展产业，符合规划要求。 **2、与规划环评相符性分析** 根据湖南省发展和改革委员会湖南省自然资源厅《关于发布湖南省省级及以上产业园区边界面积及四至范围目录的通知》(湘发改园区[2022]601 号)，核定华容高新技术产业开发区总面积为 1027.88 公顷，包括三封、石伏、洪山头、杨家桥及电厂片区五个片区。本项目位于华容高新技术开发区三封工业园芥菜产业园 D 区，位于发改委核准的范围内。 （1）产业定位符合性分析 华容工业集中区规划为一区三片，即三封工业片区、洪山头工业片区、石伏工业片区。其中三封工业园用地面积 4.048km2，规划产业定位为以石材、建材、家具加工等为主的建材工业；以农产品、食品加工等为主的农副产品加工业；以医药材料制造为主的综合加工业；以农林牧业服务的机械加工业，并配备仓储物流服务业。 本项目属于食品加工工业，符合园区产业定位要求。 （2）用地符合性分析 本项目选址位于华容高新技术产业开发区三封工业园芥菜产业园 D 区，用地属于工业用地，符合园区土地利用规划要求。 （3）与园区准入清单符合性分析

	根据湘环评函[2014]58 号：严格执行集中区企业准入制度，入园项目选址必须符合相应工业片区总体发展规划、用地规划、功能布局、环保规划及主导产业定位要求，不得引进国家明令淘汰和禁止发展的能耗物耗高、环境污染严重、不符合产业政策的建设项目，石伏片区不得引进和建设印染类项目，洪山头片区能源产业仅允许现位于三封堵片区的湖南力博电源科技有限公司铅蓄电池生产项目搬迁入园及适当发展下游不涉重金属排放的产业，具体发展规模等要求按湘环函[2012]146 号文件执行。 本项目的选址位于华容高新技术开发区芥菜产业园 D 区，属于园区主导产业中的食品产业，拟建项目不属于国家产业政策限制类和淘汰类生产项目，本项目符合园区产业定位及布局规划，符合环评批复要求。 **3、与《华容高新技术产业开发区环境影响跟踪评价报告书》符合性分析** 2023 年，湖南省生态环境厅以湘环评函[2023]8 号对《华容高新技术产业开发区环境影响跟踪评价报告书》进行了批复。华容高新技术产业开发区(以下简称“园区”)前身为华容工业集中区，于 2012 年 11 月由湖南省人民政府批准设立为省级工业集中区。2014 年 6 月原湖南省环保厅对园区规划环评予以批复(湘环评函[2014]58 号)。根据《中国开发区审核公告目录》(2018 年版)，园区规划总面积为 925.01 公顷，主导产业为纺织服装、食品和医药。2021 年 4 月，湖南省人民政府批准华容工业集中区升级为“华容高新技术产业开发区”，为省级高新技术产业开发区。2022 年 8 月，湖南省发展和改革委员会湖南省自然资源厅《关于发布湖南省省级及以上产业园区边界面积及四至范围目录的通知》(湘发改园区[2022]601 号)，核定华容高新技术产业开发区总面积为 1027.88 公顷，包括三封、石伏、洪山头、杨家桥及电厂片区五个片区。 本项目的选址位于岳阳市华容县华容高新技术开发区芥菜产业园

	D 区，属于园区主导产业中的食品产业，拟建项目不属于国家产业政策限制类和淘汰类生产项目。根据以上分析，本项目不存在于产业园区限制入园清单内，本项目符合园区产业定位及布局规划，符合跟踪评价批复要求。

其他符合性分析	**1、“三线一单”相符性分析：** “三线一单”即生态保护红线、环境质量底线、资源利用上线和生态环境准入清单。 （1）生态保护红线 根据湖南省“三区三线”划定成果，本项目选址在华容高新技术产业开发区三封工业园内，不涉及生态保护红线及基本农田，符合生态保护红线要求。 （2）环境质量底线 本项目所在区域为达标区。本项目经本评价提出的污染防治措施处理后均能达标排放，不会导致当地的区域环境质量下降，区域环境质量基本能维持现状，因此，符合环境质量底线要求。 （3）资源利用上线 项目所用资源主要为一定量的电源、水和蒸汽等，所占资源较少，污染物排放量小，且区域电能和水资源丰富。因此，项目建设符合资源利用上线要求。 （4）生态环境准入清单 根据《湖南省“三线一单”生态环境总体管控要求暨省级以上产业园区生态环境准入清单》2020 年 9 月中“湖南省“三线一单”省级以上产业园区生态环境准入清单六岳阳市产业园区生态环境准入清单中6-11 华容高新技术产业开发区中“三封工业片区” 主导产业为以石材、建材、家具加工等为主的建材工业；以农产品、食品加工等为主的农副产品加工业；以医药材料制造为主的综合加工业；为农林牧业服务的机械加工业，并配套仓储物流服务业，本项目为农副产品加工业，符合其主导产业要求；其文件中“主要环境问题和重要敏感目标：石伏片区邻近中国圆田螺水产种质资源保护区实验区。”本项目位于华容工业园（三封工业片区）内，远离中国圆田螺水产种质资源保护区实验区。 根据《湖南省人民政府关于实施“三线一单”生态环境分区管控的

意见》(湘政发〔2020〕12 号)和《湖南省“三线一单”生态环境总体管控要求暨省级以上产业园区生态环境准入清单》（2020 年 9 月），本项目所在华容高新技术产业开发区是省级工业园区，属于重点管控单元，环境管控单元编码为 ZH43062320002。根据下表对照分析，园区符合其环境准入及管控要求：

表 1-1 项目与湖南省“三线一单”生态环境总体管控要求的符合性分析

管控维度	管控要求	本项目情况	符合性
空间布局约束	三封工业片区： 园区内不再引进建材加工业；取消原规划产业定位中的化学化工，纺织印染类项目落户园区， 严格控制水耗量大的企业入园，电子加工片区仅限引进元器件装配等一类工业，医药卫生材料产业仅限医疗材料的加工制造，不得进行药品生产。 （1.2）园区内现有已建企业中有部分不符合园区功能分区和产业布局要求，在确保符合园区产业定位、且不对邻近企业造成不利环境影响的前提下，可在原址予以保留， 园区在后续招商管理时应着重做好其周边用地的控规管理，防止产生功能干扰和交叉污染。 （1.3）禁止建设三类工业。	本项目为食品加工生产，不属于禁止建设的三类工业项目。	符合

	污染物排放管控	（2.1）废水：排水实施雨污分流。三封工业片区内工业废水、生活污水经三封污水处理厂处理达标后外排华洪运河； （2.2）废气：工业集中区企业有工艺废气产出的生产节点，须督促其配置废气收集与处理净化装置，经处理达到相应标准；加强生产工业研究与技术改进，采取有效措 施，减少工艺废气的无组织排放；划分网格点并安装空气监测小微站。 （2.3）工业集中区内相关行业及锅炉废气污染物排放满足《湖南省生态环境厅关于执行污染物特别排放限值（第一批）的公告》中的要求。 （2.4）固废：做好园区工业固体废物和生活垃圾的分类收集、转运，综合利用和无害化处理，建立统一的固废收集、贮存、运输、综合利用和安全处置的运营管理体系。推行清洁生产，减少固体废物产生量；加强固体废物的资源化进程，提高综合利用率；规范固体废物处理措施，对工业企业产生的固体废物特别是危险废物应按国家有关规定综合利用或妥善处置，严防二次污染。	废水：项目采用“雨污分流 ”排水体制，生产污水依托开口爽污水处理站预处理后排入园区污水管网汇入三封污水处理厂处理达标后外排华洪运河。 废气：项目油烟废气经油烟净化器处理后经 15m 排气筒排放；项目不涉及锅炉。 固体废弃物：项目各项固体废物均分类收集妥善处置。	符合
	环境风险防控	（3.1）集中区应建立健全环境风险防控体系，严格落实《华容高新技术产业开发区突发环境事件应急预案》中相关要求，严防突发环境事件发生提高应急处置能力。 （3.2）园区可能发生突发环境事件的污染物排放企业，生产、储存、运输、使用危险化学品的企业，产生、收集、贮存、运输危险 193 废物的企业应当编制和实施环境应急预案；鼓励其他企业制定单独的环境应急预案，或在突发事件应急预案中制定环境应急预案专章，并备案。 （3.3）建设用地土壤风险防控：对拟收回土地使用权的相关行业企业用地，以及用途拟变更为居住和商业、学校、医疗、养老机构等公共设施的企业用地开展土壤环境状况调查评估。 （3.4）农用地土壤风险防控：拟开发为农用地的，地方人民政府组织开展土壤环境质量状况评估；不符合相应标准的，不得种植食用农产	环评要求建设单位按要求编制突发环境事件应急预案，建设单位积极配合园区组织的应急演练。项目厂房是已建成标准厂房，地面已硬化，营运期对区域土壤环境影响较小。	符合

资源开发效率要求	（4.1）能源：区域内能源消费主要为电力、生物质颗粒。能源消耗预测情况如下：2020 年区域年综合能耗消费量预测当量值为 478200 吨标煤，区域单位 GDP 能耗预测值为 0.232 吨标煤/万元，消费增量当量值控制在 13000 吨标煤；2025 年区域年综合能耗消费量预测当量值为 590600 吨标煤，区域单位 GDP 能耗预测值为 0.195 吨标煤/万元，消费增量当量值控制在 112400 吨标煤。 （4.2）水资源：加强工业节水，重点开展相关工业行业节水技术 改造，逐步淘汰高耗水的落后产能，积极推广工业水循环利用，支持引导企业开展水平衡测试，继续推进节水型企业、节水型工业园区建设。2020 年，华容县万元国内生产总值用水量 99 立方米/万元，万元工业增加值用水量 32 立方米/万元。 （4.3）土地资源：以国家产业发展政策为导向，合理制定区域产业用地政策，优先保障主导产业发展用地，严禁向禁止类工业项目供 地，严格控制限制类工业项目用地，重点支持发展与区域资源环境条件相适应的产业。纺织服装、医药卫材、通用设备制造投资强度拟定 标准分别为 150 万元/亩、250 万元/亩、270 万元/亩。	项目营运期使用能源为电能、蒸汽，生产过程开展清洁生产，节约用水。	

2、产业政策符合性分析

项目产品为食品制造生产，经查对《产业结构调整指导目录（2024 年本）》，本项目生产工艺、生产设备不属于国家淘汰类和限制类生产工艺及生产设备，项目产品也不属于国家淘汰类和限制类产品。因此，项目的建设符合国家产业政策。

3、选址合理性分析

本项目用地为工业用地，项目选址不在风景名胜区内，评价区域内无国家和省级保护野生动物、植物及古树名木，项目评价范围内没有学校、医院、特殊文物保护单位和水源保护区等环境敏感点；场址所在地水、电供应均有保证，能满足本项目生产及生活需求，且根据分析项目营运过程中产生的废气、废水、固体废物、 噪声等均可达标排放或妥善处置。因此，从环保角度考虑，选址合理。

4、与《湖南省长江经济带发展负面清单实施细则(试行，2022 年版)》

相符性分析

本项目与《湖南省长江经济带发展负面清单实施细则(试行，2022年版)》相符性分析如下，由下表可知，本项目与《湖南省长江经济带发展负面清单实施细则(试行，2022年版)》要求相符。

表 1-2 与《湖南省长江经济带发展负面清单实施细则(试行)》相符性分析

湖南省长江经济带负面发展清单内容	本项目内容	是否相符
1.禁止建设不符合全国和省级港口布局规划以及港口总体规划的码头项目，禁止建设不符合《长江干线过江通道布局规划》的过长江通道项目。	本项目不属于码头类、长江通道类项目。	符合
2. 禁止在自然保护区核心区、缓冲区的岸线和河段范围内投资建设旅游和生产经营项目。 (一)高尔夫球场开发、房地产开发、索道建设、会所建设等项目； (二)光伏发电、风力发电、火力发电建设项目； (三)社会资金进行商业性探矿勘查，以及不属于国家紧缺矿种资源的基础地质调查和矿产远景调查等公益性工作的设施建设； (四)野生动物驯养繁殖、展览基地建设项目； (五)污染环境、破坏自然资源或自然景观的建设设施； (六)对自然保护区主要保护对象产生重大影响、改变自然生态系统完整性、原真性、破坏自然景观的设施； (七)其他不符合自然保护区主体功能定位和国家禁止的设施。	本项目为食品加工制造，建设地点不涉及自然保护区、风景名胜区等敏感区。	符合
3.禁止在饮用水水源一级保护区内新建、改建、扩建与供水设施和保护水源无关的项目，以及网箱养殖、畜禽养殖、旅游等可能污染饮用水水体的投资建设项目。禁止在饮用水水源二级保护区的岸线和河段范围内新建、改建、扩建排放污染物的投资建设项目。	本项目所在地不涉及饮用水源保护区。	符合
4.禁止在水产种质资源保护区的岸线和河段范围内新建围湖造田、围海造地或围填海等投资建设项目。禁止在国家湿地公园的岸线和河段范围内挖沙、采矿，以及任何不符合主体功能定位的投资建设项目。	项目建设地不在水产种质资源保护区岸线和国家湿地公园岸线及河段范围内。	符合

5.禁止违法利用、占用长江流域河湖岸线。禁止在《长江岸线保护和开发利用总体规划》划定的岸线保护区和保留区内投资建设除事关公共安全及公众利益的防洪护岸、河道治理、供水、生态环境保护、航道整治、国家重要基础设施以外的项目。禁止在《全国重要江河湖泊水功能区划》划定的河段及湖泊保护区、保留区内投资建设不利于水资源及自然生态保护的项目。	本项目不涉及长江流域河湖岸线等敏感区域。	符合
6.禁止未经许可在长江干支流及湖泊新设、改设或扩大排污口。	本项目不涉及在长江干支流及湖泊新设、改设或扩大排污口情形。	符合
7.禁止在长江湖南段和洞庭湖、湘江、资江、沅江、遭水干流岸线一公里范围内新建、扩建化工园区和化工项目。禁止在长江湖南段岸线三公里范围内和湘江、资江、沅江遭水岸线一公里范围内新建、改建、扩建尾矿库、冶炼渣库和磷石膏库，以提升安全、生态环境保护水平为目的的改建除外。	本项目为食品加工项目，不属于化工、尾矿库、冶炼渣库和磷石膏库的污染项目。	符合
8.禁止在合规园区外新建、扩建钢铁、石化、化工、焦化、建材、有色、制浆造纸等高污染项目。	本项目食品加工项目，不属于高污染项目。	符合
10.禁止新建、扩建不符合国家石化、现代煤化工等产业布局规划的项目。	本项目食品加工项目，不属于石化、现代煤化项目。	符合
11.禁止新建、扩建法律法规和相关政策明令禁止的落后产能项目。禁止新建、扩建不符合国家产能置换要求的严重过剩产能行业的项目。禁止新建、扩建不符合要求的高耗能高排放项目。	本项目食品加工项目，不属于落后产能、高耗能高排放项目。	符合

5、与《湖南省“两高”项目管理目录》符合性分析

根据《湖南省“两高”项目管理目录》，湖南省两高项目行业主要包括石化、化工、焦化、钢铁、建材、有色、煤电以及涉煤及煤制品、石油焦、渣油、重油等高污染燃料使用工业炉窑、锅炉的项目。

本项目属于食品加工，项目不涉及工业炉窑、锅炉，不属于两高项目。

二、建设项目工程分析

建设内容	**1、建设内容内容与背景** 进入 2022 年，随着我国国民经济快速持续发展，市场上对蔬菜深加工的需要量不断增加，国内外市场上发展前景良好，市场潜力巨大。 为配合我国农产品绿色化、健康化发展趋势，本着提升酸菜原料及深加工品质，帮助国内农产品市场推动原料质量发展、种植技术发展和深加工工艺发展的理念，同时为了响应华容县委、县政府制订的建设百亿规模产业，打造全国知名品牌的“华容芥菜”产业中长期发展规划，促进“华容芥菜”产业发展。芥菜产业是华容县乡村振兴支柱产业、县域特色富民产业、寄托乡情民生产业，事关 13 万菜农的家庭收益。 华容高新技术产业开发区三封工业园华容芥菜产业园是 2018 年全省 100 个重大产业建设项目之一，建设地点位于华容高新技术产业开发区三封工业园求索南路和劳动路两侧区域，规划面积 1000 亩。建设方投资 10500 万元，租赁华容高新技术产业开发区三封工业园华容芥菜产业园 D 区已建成的标准化厂房、办公楼、宿舍楼，建设湖南味翔康师傅风味包生产项目。 根据《中华人民共和国环境保护法》、《建设项目环境保护管理条例》（国务院第 682 号令）和《中华人民共和国环境影响评价法》中有关规定和要求，根据《建设项目环境影响评价分类管理名录》（2021 年版），本项目属于蔬菜加工及康师傅风味包酸菜食品制造，蔬菜加工为豁免项目，酸菜食品制造属于“十一、食品制造业 14---24. 其他食品制造 149*---其他未列明食品制造”，应编制环境影响报告表。 受湖南味翔食品有限公司委托，我公司于 2024 年 1 月承担该项目环境影响评价工作。接受委托后我单位对本项目进行实地勘察，收集有关资料，对项目所在区域环境质量现状进行评价，在工程分析基础上，明确各污染源排放源强及排放特征，分析对环境可能产生的影响程度和范围，提出切实可行的污染防治措施，为企业设计及环保部门管理提供科学依据。 **1、建设项目内容** 本项目租赁华容高新技术产业开发区三封工业园芥菜产业园 D 区 2 层生

产厂房建设，建设 3 条全自动智能化老坛酸菜风味包生产线，年产 8000 吨老坛酸菜风味包，主要工序包括配料、炼油、预处理、清洗、拌料、切分压榨、陶坛腌渍、包装、杀菌、检验等。

表 2-1 项目产品方案

序号	产品名称	项目产量	型号规格
1	老坛酸菜风味包	8000 吨/年	（10g、15g、20g、70g、200g）/包

表 2-2 工程建设内容一览表

项目分类	名称	建设内容及规模
主体工程	生产厂房	租用三封工业园芥菜产业园 D 区东侧厂房，2F，面积 16872m^2，设置 3 条全自动智能化老坛酸菜风味包生产线。一层设置原料进料、配料、炼油、预处理、清洗、拌料、切分压榨、陶坛腌渍、动力设备房、成品库。二层设置包装、杀菌、检验、成品暂存等。
辅助工程	宿舍楼	租用三封工业园芥菜产业园现有宿舍楼 1、2 层
	综合楼	租用三封工业园芥菜产业园现有综合楼第 3 层作为本项目办公楼
	食堂	位于厂房 2 楼
储运工程	仓储	厂房内设置有原料库、成品库、成品暂存库
公用工程	给水	由园区自来水供水，区内配套建设给水管网
	供电	由园区电网接入
	供热	蒸汽由湖南洞庭明珠食品有限公司锅炉供给
环保工程	污水处理	生产废水依托湖南开口爽食品有限公司污水处理站，其设计处理规模为 1200m^3/d，目前正常运行，采用“格栅+调节池+气浮+AAO+沉淀池”工艺
		生活污水：依托现有化粪池处理后排入三封工业园污水处理厂
	车间异味	通风、新风系统
	红油熬制油烟	油烟净化器+15m 排气筒（DA001）
	食堂油烟	油烟净化器+15m 排气筒（DA002）
	噪声	隔声、减振、消音以及绿化等
	固废暂存	一般固废暂存间约 50m^2，危废暂存间约 4m^2

2、主要设备

本新建项目主要设备清单详见表 2-3。本项目生产设备不属于国家淘汰类和限制类生产工艺及生产设备。本项目洗菜机、切菜、压榨机等设备设计处理能力为4t/h，12000t/a；包装机、杀菌机等设备设计处理能力为3t/h，9000t/a

可满足本项目 8000t/a 的生产需求。

表 2-3　本项目主要设备一览表

序号	设备名称	数量	规格	单位
1	洗菜机	2	23300*2000*1900mm	套
2	切菜机	4	500 型	套
3	压榨机	2	ZDYZ4300*1500	台
4	拌料机	3	ZDCZLXHH2400*1450	台
5	自动供料机	3	BLXCPT41000*1410	台
6	自动包装机	36	MEZK-100E	台
7	整形机	2	ZXJ3000*1000	台
8	杀菌机	2	BSSJX17500*1800	台
9	冷却机	2	LQQXX14000*1800	套
10	震动沥水机	2	ZDLSJ3300*1685	套
11	5 层烘干机	2	WCHGX9000*2000	台
12	金检机	2	AJ-5006	台
13	全自动理料检测线	4	HJC-STD+XYD-P-4815	台
14	自动开箱机	1	HKP-50	台
15	自动套袋机	1	MTW-T50S	台
16	视觉点数系统	4	8200*1290*2055	台
17	装箱堆垛线	1	RS-2000+MTW-TF50S+HPC-40+KR120	台
18	AGV 叉车	2	SFL-CDD14 -CE	台
19	陶坛	1500	500L	个
20	鼓泡清洗机	2	6*1.2m	台
21	红油提炼锅	2	MET-HYTLG1200L	台
22	冷熟油储罐	3	MET-LSYCG2000L	个
23	20 吨储油罐（卧式）	2	20 吨	个
24	空压机	4	/	台
25	真空泵	3	/	台

3、原辅材料

本项目主要原辅材料消耗见表 2-4。

表 2-4　主要原辅材料用量及来源一览表

序号	名称	单位	消耗量	储存方式	最大储存量	备注
原料	腌制芥菜	t/a	10000	箱装	300	外购
	泡红椒	t/a	1000	箱装	30	外购
	泡姜	t/a	1000	箱装	30	外购
	食盐	t/a	200	袋装	10	外购

	调味粉	t/a	150	袋装	5	外购
	大豆油	t/a	400	储罐	40	外购
	辣椒粉	t/a	30	袋装	3	外购
能源	水	t/a	54180	/	/	/
	电	kW*h	10000	/	/	/
	蒸汽	t/a	4500	管道	由湖南洞庭明珠食品有限公司供给	

5、厂区平面布置

本项目位于华容高新技术产业开发区三封工业园芥菜产业园 D 区，租赁现有 2 层厂房建设，项目厂区出入口设置在西侧，临近求索南路，出入方便。

生产厂房一层设置原料进料、配料、炼油、预处理、清洗、拌料、切分压榨、陶坛腌渍、动力设备房、成品库等。二层设置包装、杀菌、检验、成品暂存等。

6、劳动定员与工作制度

本项目项目建成后公司工作人员为 100 人，项目每班工作 10 小时，每天 1 班制，年工作 300 天，均在厂区食宿。

7、公用工程

（1）给水

项目用水来源为市政供水，本项目用水主要为员工生活用水、生产用水、设备及地面清洗用水等。

1）职工生活用水

本项目工作人员为 100 人，员工在厂区食宿，根据湖南省地方标准《用水定额》（DB43T388-2020）中，用水供水定额按 120L/人•d，则职工生活用水量为 12m^3/d，3600m^3/a。

2）清洗用水

本项目原料需要进行清洗前处理，该部分用水量与清洗物比例为 3.5:1，项目年加工量为 1 万吨，则清洗用水量为 116.7m^3/d（其中 27m^3/d 采用冷却排水），35000t/a。

3）陶坛腌渍用水

项目部分产品需陶坛腌渍入味，陶坛腌渍用水量为 25m^3/d，7500m^3/a。

4）洗包用水

项目部分产品包装袋在包装前需清洗，洗包用水约为 5m^3/d，年用水量为 1500m^3/a。

5）蒸汽冷凝水

本项目灭菌及产品烘干采用蒸汽间接加热，蒸汽用量约为 1.5t/h、15t/d，产生蒸汽冷凝水约 12m^3/d，3600m^3/a。

6）杀菌蒸料锅用水

杀菌过程需要在蒸料锅放置适当自来水，蒸煮锅容积 24m^3，蒸煮锅用水大概 3 天更换一次，更换用水量约 8m^3/d，加热蒸发损耗用水量约为 2.4m^3/d，总共用水量为 10.4m^3/d，3120m^3/a。

7）冷却用水

杀菌后产品需进行冷却，冷却水用量约为 30m^3/d，9000m^3/a，冷却排水可用于原料清洗。

8）设备清洗用水

每日工作结束后设备需进行清洗，根据建设单位提供资料，项目设备清洗用水为 4m^3/d，1200m^3/a。

9）地面清洁用水

根据建设单位提供资料，项目需要进行清洗的区域有前处理、包装、配料、杀菌及过道等区域，面积约 3000m^2。根据湖南省地方标准《用水定额》（DB43T388-2020），地面清洗用水定额按 1.5L/m^2•d，年用水量为 4.5m^3/d，1350m^3/a。

10）原料带入水

本项目腌制芥菜含水率约 80%，原料带入水约 8000t/a，脱水量约 3072t/a，10.2m^3/d。

（2）排水

厂区实行雨污分流排水制，雨水经厂区雨水沟收集后排入园区雨水管网。生活污水经化粪池处理后排入园区污水管网，生产废水经开口爽污水处理站处理后排入园区污水管网，一起进入三封工业片区污水处理厂深度处理后排入华洪运河。

表 2-5　本项目用水、排水一览表

序号	用水工序	用水量 m^3/d	损失量 m^3/d	排水量 m^3/d
1	办公生活	12	1.2	10.8
2	清洗	116.7	11.67	105
3	陶坛腌渍	25	2.5	22.5
4	洗包	5	0.5	4.5
5	蒸汽冷凝	15	3	12
6	杀菌蒸料锅	10.4	2.4	8
7	冷却	30	3	27
8	设备清洗	4	0.4	3.6
9	地面清洁	4.5	0.5	4.0
10	原料带入	26.7	16.5	10.2

本项目水平衡图详见图 2-1。

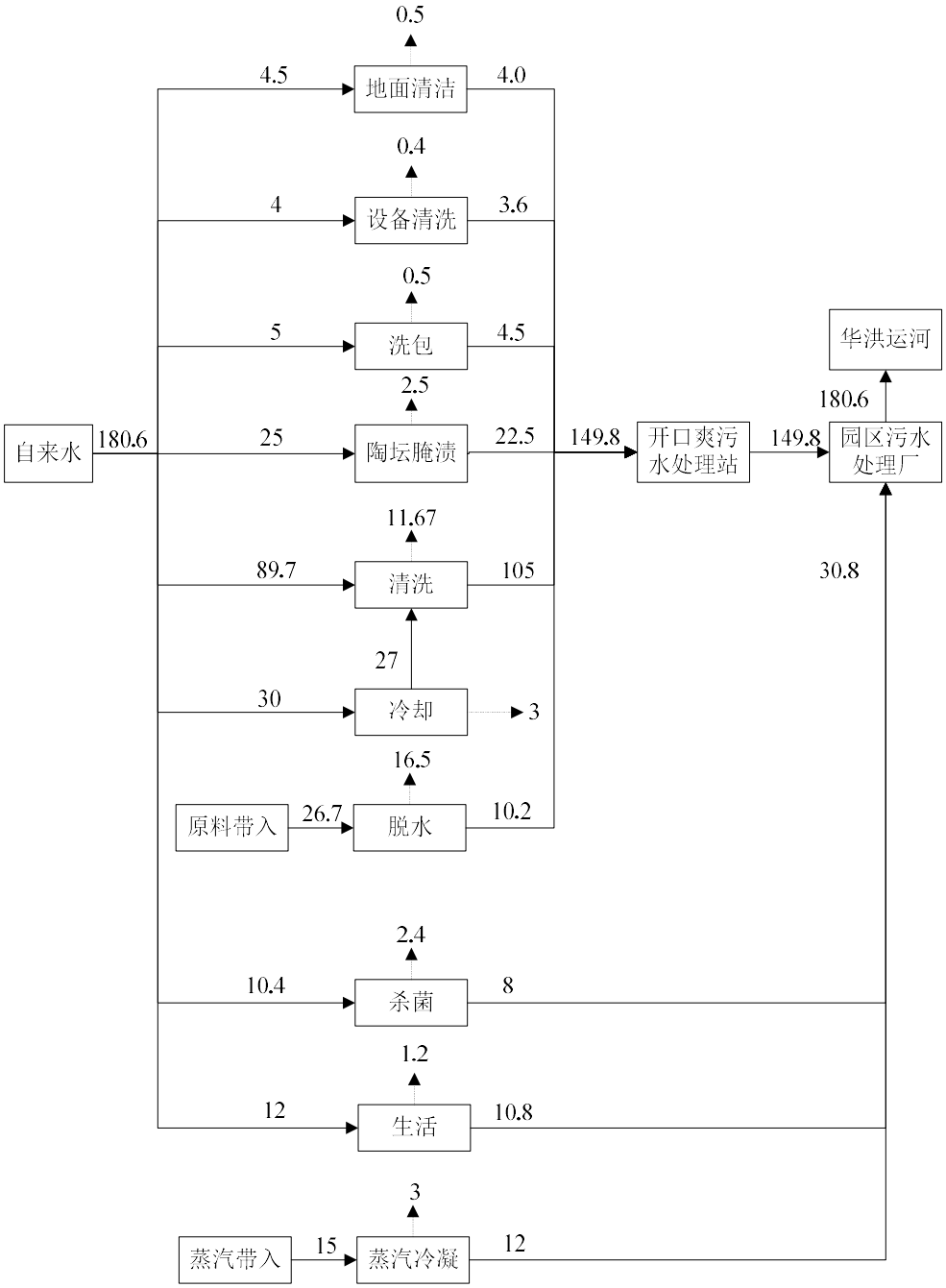

图 2-1　项目厂区水平衡图　　单位：m^3/d

（3）供电

由市政电网供给，可保障本项目用电要求。

（4）供热

本项目蒸汽由湖南洞庭明珠食品有限公司锅炉供给，湖南洞庭明珠食品有限公司已设 1 台 6t/h 的生物质蒸汽锅炉，富余量约 3t/h。

8、物料平衡

本项目物料平衡详见下表。

本项目腌制芥菜含盐量约 4%，带入盐量 400t/a，陶坛腌渍加入食盐 200t/a，合计 600t/a。产品含盐量 6.5%，约 520t/a，废料及不合格产品含盐量 4%，约 68t/a，进入废水量为 12t/a。

表 2-6　物料平衡表

投入			产出		
序号	名称	量 t/a	序号	名称	量 t/a
1	腌制芥菜	10000	1	产品	8000
2	泡红椒	1000	2	废料及不合格产品	1700
3	泡姜	1000	3	进入废水	3084
4	食盐	200	/	/	/
5	调味粉	150	/	/	/
6	大豆油	400	/	/	/
7	辣椒粉	30	/	/	/
合计		12780	合计		12784

表 2-7　盐平衡一览表

投入			产出		
序号	名称	量 t/a	序号	名称	量 t/a
1	腌制芥菜	400	1	产品	520
2	食盐	200	2	废料及不合格产品	68
3	/	/	/	进入废水	12
合计		600	合计		600

9、依托工程及可行性

表 2-8　项目依托工程

序号	依托设施	依托内容	可行性结论
1	污水处理站	本生产废水处理依托湖南开口爽食品有限公司污水处理站，其设计处理规模为 1200m^3/d，采用“格栅+调节池+气浮+AAO+沉淀池”工艺。本项目废水水质与湖南开口爽食品有限公司相似，湖南开口爽食品有限公司生产废水量为 972.8m^3/d，富余处理规模 227.2m^3/d，本项目生产废水排放量为 149.8m^3/d，可满足本项目废水处理规模需求。	依托可行
2	蒸汽锅炉	本项目依托湖南洞庭明珠食品有限公司锅炉供热，湖南洞庭明珠食品有限公司已设 1 台 6t/h 的生物质蒸汽锅炉、预设 1 台 1400kW 的生物质有机热载体炉，除自身使用外蒸汽富余量为 3t/h，除供给湖南开口爽食品有限公司使用 1.5t/h 外，还富余 1.5t/h，本项目蒸汽用量约 1.5t/h，满足本项目供热需求。	依托可行

工艺流程和产排污环节

一、施工期工艺流程及产污环节

项目为租用已建成的厂房，不涉及土建开挖工程，主要为设备以及装修施工产污。

本项目废气主要来源于装修废气。为减少对周围环境及自身环境的影响，应尽可能选用环保型装修材料。装修完毕后，建议保持室内通畅，并空置一段时间后再开始投入使用。

施工期无废水产生。

本项目施工噪声主要来源于装修时零碎敲打声，以及装修材料、设备搬运时产生的噪音。施工期间噪音多为瞬时噪音，禁止在夜间与午休时间施工，施工地点在室内，以上条件使得本项目噪音对外界影响很小，不会对周边环境带来影响。

固废主要来源于装修余料，设备包装。交由环卫部门处置，设备包装回收变卖，不会对环境带来影响。

二、营运期工艺流程图及产污环节

（1）生产工艺流程及产污节点

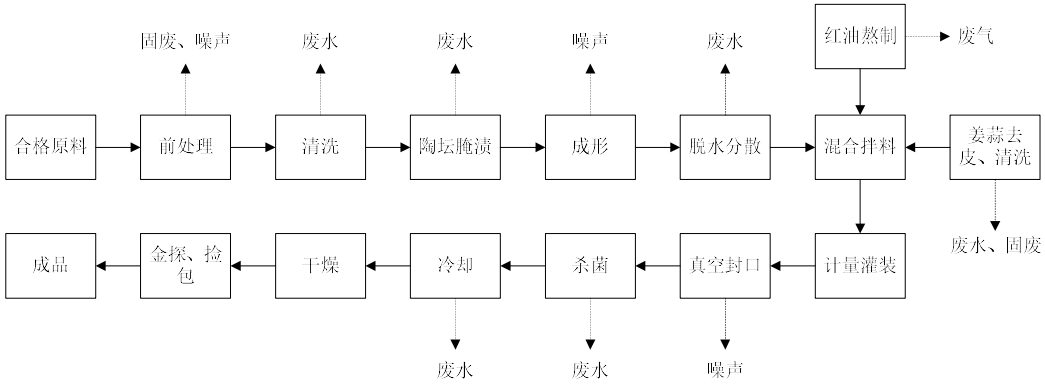

图 2-2 项目工艺流程及产污节点图

（2）生产工艺流程说明

1）合格原料

由质检部或指定人员进行标准验收，验收的主要内容包括：有无腐烂变质、颜色、均匀度、杂质、完整性等，不合格产品退回。项目原料采用腌制好的腌制菜，不在厂区内另行腌制，无腌制废水产生。

2）前处理

将腌制好的蔬菜修削木质化纤维，硬骨等，根据实际来料挑选出外来杂

质、去老蔸和少量黄叶等。此环节产生的污染物主要为生产固废。

3）清洗

前处理后的蔬菜通过洗菜机进行清洗，除去其中的杂质和异味。此环节产生的污染物主要为清洗废水和设备噪声。

4）陶坛腌渍

项目部分产品需 4）陶坛腌渍入味，进一步提升产品口味。此环节产生的污染物主要为陶坛腌渍废水。

5）成形

清洗或陶坛腌渍后的蔬菜通过调试设备上的刀片来将菜切成需要的丝、丁、节、片等长短基本一致的形状。此环节产生的污染物主要为设备噪声。

6）脱水、分散

将成形的半成品装入压榨桶内，通过液压的原理，用压榨机将原料的水分脱至需要的含量（脱去水分不低于 25%）、然后通过分散机将半成品分开成为散开状态，便于后续工序的处理。此环节产生的污染物主要为脱水废水和设备噪声。

7）配料及红油熬制

根据原料和产品的需要，按标准进行计量，符合国家标准安全使用添加剂，由专人在配料室内预先进行配置，用有标志的食品袋进行定量包装，并由领料人员签字确认后领取使用；其中姜蒜等须经过预处理去除皮、鼓泡清洗机清洗处理。红油熬制工序是将大豆油烧到 135 度，然后分二次加入辣椒粉搅拌静置待用。

此过程会产生红油熬制油烟、固废、清洗废水及设备噪声。

8）混合拌料

配料人员先将主料倒入搅拌机内，再加入调味料、红油，按规定的时间进行正、反搅拌（时间不少于 5min）将各种原辅料均匀地混合在一起。

此环节产生的污染物主要为设备噪声。

9）灌装封口

计量灌装：将拌好的料进入包装车间，按照《电子秤计量车间内控标准》要求分装，装袋时必须使用喷印应好当天生产日期的包装袋；

真空封口：通过真空封口机的工作原理，按规定的时间、温度、压力将

	包装袋内的空气抽尽，同时袋口封合处纹路清晰、平直、无折皱、无破损、无开裂。 此环节产生的污染物主要为废包装材料和设备噪声。 10）杀菌 利用自动杀菌机组内的温度对产品进行高温密封杀菌，根据不同的产品控制不同的温度、时间等要求；巴氏灭菌法：亦称低温消毒法，冷杀菌法，是一种利用较低的温度既可杀死病菌又能保持物品中营养物质风味不变的消毒法，把水加热到 90 摄氏度左右来进行灭菌。 此环节产生的污染物主要为杀菌废水。 11）冷却、干燥、金探、捡包等 产品通过杀菌机转出后，快速进入冷却槽内冷却，避免长时间处于高温状，控制好冷却槽的温度。冷却好的产品进入低温烘干输送带，灭菌冷却后的食品经振动除水机除水、烘干，并经过金属探测仪，检测前面工序损坏跌落金属碎片，发现问题后，立即将可疑产品选出。静压是使产品形成密度高而分布均匀、内部不存在气泡、成品间显微孔隙度低。静压后的产品堆放在分拣台上，小包装平铺目测、大包装一包包监测，通过人工分拣检查包装袋是否有胀包、漏油、封口严重歪斜、透明包装内有杂质、有气泡、包装袋印刷不合格等不良现象。 此环节产生的污染物主要为冷却废水、不合格产品。 12）装箱入库 产品按品种、规格，不同批次分装进行装箱，纸箱上标志合格证、规格、生产日期、批次、装箱员、检验员等信息。按叠码的要求整理入库。

表 2-9　污染物产生环节及处置措施一览表

序号	类别	产生环节	主要污染物	处置措施
1	废气	酸菜生产	异味	车间通风
		红油熬制油烟	油烟	油烟净化器+15m 排气筒
		食堂油烟	油烟	油烟净化器+15m 排气筒
2	废水	清洗废水	CODcr、氨氮、SS、盐分	依托湖南开口爽食品有限公司污水处理站处理后排入园区污水处理厂，采用“格栅+调节池+气浮+AAO+沉淀池”工艺
		陶坛腌渍废水		
		脱水废水		
		设备清洗废水	CODcr、氨氮、SS、盐分	
		地面清洁废水	CODcr、SS	
		杀菌废水	CODcr、SS	排入市政污水管入园区污水处理厂
		冷凝废水	CODcr、SS	
		冷却废水	CODcr、SS	回用于清洗工序
		生活污水	CODcr、氨氮	化粪池处理后排入园区污水处理厂
3	固废	生产	废边角料、不合格产品	外售综合利用
		原辅料废包装	废包装材料	外售综合利用
		油烟净化器	废食用油	外售综合利用
		设备运维	废润滑油、废劳保用品	委托有资质单位处理
		员工工作	生活垃圾	由环卫部门处理
4	噪声	设备运行	机械噪声	采用低噪声设备，基础减震，采取车间墙体隔声，距离衰减等措施

与项目有关的原有环境污染问题	本项目为新建项目，根据现场勘查，项目地块厂房，无原有污染情况。

三、区域环境质量现状、环境保护目标及评价标准

区域环境质量现状

1、环境空气质量现状评价

（1）基本区域环境质量评价

根据《环境影响评价技术导则—大气环境》（HJ2.2-2018）要求，应调查所在区域环境质量达标情况。根据《环境影响评价技术导则—大气环境》（HJ2.2-2018）中“6.2.1 项目所在区域达标判定，优先采用国家或地方生态环境主管部门公开发布的评价基准年环境质量公告或环境质量报告中数据或结论”。并且根据导则“5.5 依据评价所需环境空气质量现状、气象资料等故据的可获得性、故量质量、代表性等因素，选择近 3 年中数据相对完整的 1 个日历年作为评价基准年”的内容。

本项目评价引用 2022 年岳阳市华容县环境监测站点的基本污染物环境质量现状数据。具体达标判定监测数据及评价结果见下表。区域空气质量现状评价见表 3-1。

表 3-1　2022 年度华容县环境空气质量监测统计结果

评价因子	评均时段	现状浓度/μg/m³	标准浓度/μg/m³	达标情况
SO_2	年平均质量浓度	7	60	达标
NO_2	年平均质量浓度	13	40	达标
PM_{10}	年平均质量浓度	45	70	达标
$PM_{2.5}$	年平均质量浓度	33	35	达标
CO	第 95 百分位数日平均质量浓度	1000	4000	达标
O_3	第 90 百分位数日平均质量浓度	128	160	达标

由上表可知，本项目所在区域为达标区。

2、水环境质量现状评价

根据《岳阳市 2022 年度生态环境质量公报》，华容河水质总体为优，2 个控制断面水质均达到III类。

本项目引用《湖南华丰食品科技有限责任公司年产 58000 吨酸菜、7000 吨休闲食品建设项目》委托湖南精准通检测技术有限公司于 2022 年 6 月 7 日-8 日对华洪运河的环境质量监测数据。

根据监测结果表明：华洪运河监测断面所监测的水质因子中，化学需氧量、五日生化需氧量未达到《地表水环境质量标准》（GB3838-2002）表 1 中的III类标准，只符合《地表水环境质量标准》（GB3838-2002）表 1 中 IV 类限值。目前华容县已经开展实施《华容县 2022 年“碧水攻坚战”行动方案》提升水质行动。

表 3-2　地表水监测统计结果

监测断面	监测因子	监测结果 mg/L（pH 值：无量纲；粪大肠菌群：MPN/L）		标准限值
		2022.6.7	2022.6.8	
S1 三封工业片区污水处理厂华洪运河排放口上游 200m	pH	6.7	7.0	6~9
	COD	20	22	20
	NH_3-N	0.571	0.59	1.0
	BOD_5	4.2	4.6	4
	石油类	0.1L	0.1L	0.05
	TP	0.11	0.12	/
	粪大肠菌群	1100	1200	10000
S2 三封工业片区污水处理厂华洪运河排放口下游 500m	pH	6.9	6.8	6~9
	COD	24	25	20
	NH_3-N	0.632	0.624	1.0
	BOD_5	4.9	5.1	4
	石油类	0.1L	0.1L	0.05
	TP	0.14	0.13	/
	粪大肠菌群	1700	1500	10000

3、声环境质量现状

为了解项目所在地噪声环境质量现状，本项目收集了《湖南开口爽食品有限公司年产 13 万吨休闲素食、湘味小菜建设项目环境影响报告表》中湖南桓泓检测技术有限公司于 2023 年 2 月 8 日至 2 月 9 日对学堂湾居民点的噪声监测数据。监测结果表明学堂湾居民点处昼、夜噪声监测值均达《声环境质量标准》（GB3096-2008）中的 2 类标准要求。

表 3-3　项目厂界 500 米范围大气环境保护目标一览表

监测点位	监测日期	监测结果 Leq[dB（A）]	
		昼间	夜间
学堂湾居民点	2023.2.8	47.8	41.1
	2023.2.9	48.1	40.8

4、生态环境质量现状

本项目位于产业园区内，租赁现有生产厂房生产，无需进行生态环境现状调查。

5、电磁辐射

无。

6、地下水、土壤环境

项目不存在土壤、地下水环境污染途径，无需开展地下水、土壤环境质量现状调查。

环境保护目标

项目位于华容高新技术产业开发区三封工业园芥菜产业园 D 区；根据现场踏勘，项目周边主要为工业企业，项目周边环境空气保护目标详见表 3-4，其他环境保护目标详见表 3-5。

表 3-4　项目厂界 500 米范围大气环境保护目标一览表

项目	目标	方位距离	保护对象	保护级别
大气环境	七屋场居民点	北侧 280-500m	约 800 人	(GB3095-2012)中二级标准
	学堂湾居民点 1	西南侧 35-250m	50 人	
	学堂湾居民点 2	西北侧 130-350m	30 人	
	黄家屋场居民点	西南侧 450-500m	10 人	

表 3-5　其他环境保护目标一览表

保护类别	环境保护目标	距离方向	规模特征	功能	保护级别
声环境	学堂湾居民点 1	西南侧 35-50m	2 户	居住	GB3096-2008）中的 2 类标准
地表水环境	华洪运河	南 2.7km	小河	/	《地表水环境质量标(GB3838-2002)中 III
地下水环境	无，项目厂界外 500m 范围内无地下水集中式饮用水水源和热水、矿泉水、温泉等 特殊地下水资源。				

污染物排放控

1、废气

车间异味排放执行《恶臭污染物排放标准》（GB14554-93）表 1 中二

制标准

级标准；油烟执行《饮食业油烟排放标准》（GB8483-2001）中“小型”标准的要求。

表 3-6 《恶臭污染物排放标准》（GB14554-93）

污染物	无组织排放监控浓度限制
臭气浓度	20（新改扩建）无量纲

表 3-7 饮食业油烟排放标准

污染物	规模	最高允许排放浓度	净化设施最低去除效率
油烟	小型	2.0mg/m^3	60%

2、废水

本项目生活污水经化粪池处理后通过园区污水管网排入三封工业片区污水处理厂处理，生活污水排放执行《污水综合排放标准》（GB8978-1996）中表 4 中三级标准、并满足三封工业片区污水处理厂进水水质要求。

本生产废水依托湖南开口爽食品有限公司污水处理站处理后通过园区污水管网排入三封工业片区污水处理厂，其厂区污水总排口执行三封工业片区污水处理厂污水接纳水质标准及《污水综合排放标准》中的三级标准。三封工业片区污水处理厂执行《城镇污水处理厂污染物排放标准》（GB18918-2002）中表 1 中一级 A 标准。本项目生产废水与湖南开口爽食品有限公司废水水质相似，其对本项目进水水质无具体要求。

表 3-8 本项目废水排放标准

序号	项目	三封工业片区污水处理厂进水水质标准及 GB8978-1996 三级标准	《城镇污水处理厂污染物排放标准》（GB18918-2002）表 1 中一级 A 标准
1	pH	6～9	6～9
2	COD	≤350	≤50
3	BOD_5	≤240	≤10
4	SS	≤280	≤10
5	氨氮	≤25	≤8
6	动食用油	≤100	≤1

<table>
<tr>
<td></td>
<td>
3、噪声
营运期执行《工业企业厂界噪声排放标准》（GB 12348-2008）3 类标准。
表 3-9 工业企业厂界环境噪声排放标准　单位：dB（A）
<table>
<tr><td>类别</td><td>昼间</td><td>夜间</td></tr>
<tr><td>3 类</td><td>65</td><td>55</td></tr>
</table>
4、固废
一般固废执行《一般工业固体废物贮存和填埋污染控制标准》（GB18599-2020）要求；危险废物执行《危险废物贮存污染控制标准》（GB18597-2023）。
</td>
</tr>
<tr>
<td>总量控制指标</td>
<td>
废水：本项目全厂废水排放量为 54180m^3/a，排入三封工业片区污水处理厂处理后排入华洪运河，废水总量指标为 COD2.71 t/a，氨氮 0.43t/a。
总量指标由建设单位通过排污权交易购买。
</td>
</tr>
</table>

四、主要环境影响和保护措施

施工期环境保护措施	项目不涉及动土施工，项目方只对厂房进行设备的安装，污染物产生量较小，主要的环境影响因素为安装产生的噪声、运输粉尘、一般性废包装材料。 噪声环境：要求安装人员使用电钻等工具时应注意关窗，避免噪声通过门窗发散，尽量缩短使用时间，减少噪声向周围辐射。同时要求进出汽车限速，禁止鸣笛以降低装卸料噪声及机动车的交通噪声的影响，经墙体隔声自然衰减，噪声不会对周边环境产生影响。 大气环境：要求卸货时轻放，防止扬尘的产生，同时要求进出汽车限速，减少运输扬尘的产生。采取措施后粉尘产生量很少，对周边环境影响较小。 固体废物：安装设备过程中，拆卸下来的设备外包装材料不随意堆放，集中收集至垃圾箱，交由环卫部门统一清运处理。不会对周边环境造成影响。
运营期环境影响和保护措施	**1、废气** （1）废气污染源强 项目营运过程中大气污染物主要为生产过程中的红油熬制油烟、异味、食堂油烟。 1）红油熬制油烟 本项目红油熬制过程会挥发出少量的油烟，本项目熬油工序年用油量为400t/a，高温过程中油烟和油的挥发量占耗油量的1%，则油烟产生量约为4t/a，工作时间每天10小时，产生速率1.33kg/h。本项目设置2台红油提炼锅，熬制油烟经高效油烟净化器处理后经15m排气筒排放，油烟去除效率不低于98%，总风量约为15000m^3/h。经处理后项目油烟排放量为 0.08t/a，排放速率为 0.027kg/h，排放浓度为 1.78mg/m^3，可达到《饮食业油烟排放标准》（GB 18483-2001）的要求。 2）生产车间异味 本项目生产车间内进行红油熬制等工序，原辅料受热分解生成成、醛、

酮、酯、酚等香气物质，同时加热过程中原辅料发生羟氢反应、酯化反 应、焦糖化反应等产生特有香气。另外，由于蔬菜在乳酸菌等微生物作用下发酵酸化产生二氧化碳酸性气体，导致生产车间产生异味，以恶臭浓度计，其产生量较小，难以估算，仅做定性评价。车间内设置新风系统与换气扇，通过加强通风减少异味对环境的影响。

3）食堂油烟废气

项目厂内食堂用餐最大人数约为 100 人，食堂食用油用量一般为 5kg/（100 人·d），年工作 300d，每天 3h，因此食堂用油量为 5kg/d、1.5t/a。烹饪过程油的挥发损失率约 3%，则油烟产生量为 0.15kg/d、0.045t/a，产生浓度 14.3mg/m^3。食堂油烟通过排风量为 3500m^3/h 的油烟净化器处理后经 15m 排气筒排放，油烟净化效率为 90%以上。处理后油烟的排放量为 0.0045t/a，排放浓度为 1.43mg/m^3，可达到《饮食业油烟排放标准》（GB 18483-2001）的要求。

表 4-1 项目废气排放情况一览表

污染工序	污染物	废气量 m^3/h	产生浓度 mg/m^3	产生量 t/a	处理设施	排放量 t/a	排放浓度 mg/m^3
红油熬制油烟	油烟	15000	88.9	4	高效油烟净化器	0.08	1.78
食堂油烟	油烟	3500	14.3	0.045	油烟净化器	0.0045	1.43
生产异味	异味	异味	异味	微量	新风系统、换气扇	微量	/

表 4-2 废气排放口基本情况

序号	排放口编号	排放口名称	污染物种类	排放口地理坐标		排气筒高度	排气出口筒内径	排气温度
				经度	纬度			
1	DA001	红油熬制油烟排放口	油烟	112.684784603	29.53120296	15m	0.7m	35℃
2	DA002	食堂油烟排放口	油烟	112.682896328	29.530639697	15m	0.3m	35℃

（2）非正常排放

本项目非正常情况主要考虑红油熬制油烟净化设施故障导致废气非正常

排放。

表 4-3 废气非正常排放量核算表

序号	污染源	非正常排放原因	污染物	非正常排放浓度（mg/m³）	非正常排放速率（kg/h）	单次持续时间（h）	发生频率（次/年）	应对措施
1	红油熬制油烟	环保设施故障	油烟	88.9	1.33	0.5	1	检修

（3）废气处理措施可行性

静电油烟净化器工作原理：高压静电通过静电沉积原理去除油烟，静电式油烟净化器一般包括三段：一、均流段。油烟气流经风口导入，在均流段内平均分布到预处理段和电场段，该段保证油烟气流平稳。二、预处理段。预处理段一般采用多目不锈钢钢丝网，油烟气流中大颗粒物由于惯性或钢丝网拦截下来。预处理段有自动沥油装置，保证不堵塞，同时具有防火功能，保证后续电场正常运行。三、高压静电段。经预处理后油烟浓度降低，此时油烟气流中主要污染物为小颗粒油雾滴、油气、有机物等，各污染物在高强度的高压电场中被电离、分解、吸附、碳化。因此，静电净化法一般具有较高的去除率，且设备投资与运行投资一般，管理技术要求不高。

通过静电油烟净化器处理后，本项目生产工序油烟满足《饮食业油烟排放标准（试行）》（GB18483-2001）标准要求。因此，本项目采用静电油烟净化器处理油烟技术上可行。

（4）排气筒高度设置合理性

本项目生产厂房高约 12m，本项目红油熬制油烟废气排气筒为 15m，排气筒内径为 0.7m，烟气流速为 12.21m/s，排气筒参数设置合理。

（5）大气环境影响分析

本项目所在区域大气环境为达标区。本项目排放的废气经过本环评提出的措施处理后能达到相关标准后排放，对评价区环境敏感目标影响较。

2、废水

（1）废水污染源强

本项目废水主要为生活污水，清洗废水、脱水废水、洗包废水等生产废

水、蒸汽冷凝水、杀菌废水、设备及地面清洗废水。

本项目生活污水经化粪池处理后排入园区污水管网，蒸汽冷凝水、杀菌废水可直接排入园区污水管网，生产综合废水经开口爽污水处理站处理后排入园区污水管网，最终经三封工业片区污水处理厂深度处理后排入华洪运河。

本项目生产综合废水产生情况参照《《第二次全国污染源普查系数手册（试用版）》（2020 年版）中酱腌菜废水产污系数，COD 产污系数为 13034 克/吨-产品，氨氮产污系数为 593 克/吨-产品，总氮产污系数为 1001 克/吨-产品，总磷产污系数为 132 克/吨-产品。根据盐平衡，进入废水的盐量为 12t/a。

生产综合废水经开口爽污水处理站处理后出水水质根据项目情况并参考 2023 年 2 月 8 日~9 日湖南桓泓检测技术有限公司对污水处理站废水总排口的实测数据：COD：234mg/L、BOD_5：70.1mg/L、NH_3-N：2.3mg/L、SS：55mg/L、氯化物：46.6mg/L，总磷 0.14mg/L、总氮 5.66mg/L。

根据水平衡分析可知，本项目废水产生及排放情况见下表。

表 4-4 本项目污水产生及排放情况一览表

产污环节	废水量 m^3/a	污染物名称	污染物产生量		治理措施	污染物排入管网量	
			浓度 mg/L	产生量 t/a		浓度 mg/L	排放量 t/a
生产综合废水	44940	COD	2320	104.26	气浮+AAO+沉淀池	234	10.52
		BOD_5	701	31.50		70.1	3.15
		SS	550	24.72		55	2.47
		NH_3-N	105.6	4.75		8	0.36
		总氮	178.2	8.00		15	0.67
		总磷	23.5	1.06		0.14	0.006
		氯化物	267	12		46.6	2.09
生活污水	3240	COD	350	1.13	化粪池	300	0.97
		BOD_5	200	0.65		150	0.49
		SS	200	0.65		100	0.32
		NH_3-N	25	0.08		25	0.08
杀菌废水、蒸汽冷凝水	6000	COD	50	0.3	排入污水管网	50	0.3
		SS	30	0.18		30	0.18

表 4-5 本项目经园区污水处理厂后排放情况一览表

产污环节	废水量 m³/a	污染物名称	排入管网量		治理措施	排入华洪运河量	
			浓度 mg/L	产生量 t/a		浓度 mg/L	排放量 t/a
全厂废水	54180	COD	217.6	11.79	水解酸化+A/A/C氧化沟	50	2.71
		BOD_5	67.2	3.64		10	0.54
		SS	54.8	2.97		10	0.54
		NH_3-N	8.12	0.44		8.0	0.43
		总氮	15	0.67		15	0.67
		总磷	0.11	0.006		0.11	0.006

表 4-6 废水类别、污染物及污染治理措施信息表

序号	废水类别	污染物种类	排放去向	排放规律	污染治理设施			排放口编号	排放口设置是否符合要求	排放口类型
					污染治理设施编号	污染治理设施名称	污染治理设施工艺			
1	生产废水	COD、BOD_5、NH_3-N、SS、总磷、总氮	开口爽污水处理站	间歇排放	/	/	/	DW001	是	☑企业总排口 ☐雨水排口 ☐清净下水排口 ☐车间或车间处理设施排放口
2	生活污水	COD、BOD_5、NH_3-N、SS	园区污水处理厂	间歇排放	/	/	化粪池淀	DW002	是	

表 4-7 废水间接排放口基本情况表

序号	排放口编号	排放口名称	排放口地理坐标		排放去向	排放规律	受纳污水处理厂信息		
			经度	纬度			名称	污染物种类	国家或地方污染物排放标准浓度限值
1	DW001	生产废水排放口	112.685063649	29.531261811	开口爽污水处理站	间歇排放，流量稳定	（三封工业片区）污水处理厂	COD、NH_3-N	50 8
2	DW002	生活污水排放口	112.682166863	29.530800471	园区污水处理厂	间歇排放，流量稳定			

（2）依托开口爽污水处理站可行性

本项目生产废水依托湖南开口爽食品有限公司污水处理站处理，湖南开口爽食品有限公司污水处理站设计处理规模为 1200t/d，其自身废水量为 972.8m^3/d，富余处理能力为 227.2m^3/d，本项目生产综合废水量为 149.8m^3/d，能满足本项目废水处理要求。其污水处理工艺为格栅+调节池+组合气浮+厌氧水解+生物接触氧化+沉淀池，根据其污水处理站 2023 年 2 月 8 日~9 日湖南桓泓检测技术有限公司对污水处理站废水总排口的实测数据，各污染物排放浓度能满足三封工业片区污水处理厂进水水质标准及 GB8978-1996 三级标准要求。本项目废水水质与湖南开口爽食品有限公司相似，不会对其污水处理厂水质造成冲击，因此，本项目依托处理湖南开口爽食品有限公司污水处理站是可行的。

工艺原理：

AAO 法全称为厌氧-缺氧-好氧活性污泥法，指采取厌氧池、缺氧池和好氧池的各种组合以及不同的污泥回流方式，通过活性污泥的新陈代谢除去污水中有机污染物、氨氮和磷等的污水处理方法。工艺原理为：① 首段厌氧池，流入原污水及同步进入的从二沉池回流的含磷污泥，本池主要功能为释放磷，使污水中 P 的浓度升高，溶解性有机物被微生物细胞吸收而使污水中的 BOD_5 浓度下降；另外，NH_3-N 因细胞的合成而被去除一部分，使污水中的 NH_3-N 浓度下降，但 NO_3-N 含量没有变化。②在缺氧池中，反硝化菌利用污水中的有机物作碳源，将回流混合液中带入大量 NO_3-N 和 NO_2-N 还原为 N_2 释放至空气，因此 BOD_5 浓度下降，NO_3-N 浓度大幅度下降，而磷的变化很小。③在好氧池中，有机物被微生物生化降解，而继续下降；有机氮被氨化继而被硝化，使 NH_3-N 浓度显著下降，但随着硝化过程使 NO_3-N 的浓度增加，P 随着聚磷菌的过量摄取，也以较快的速度下降。

污水站活性污泥菌种采用驯化耐盐菌和嗜盐菌，避免废水中盐分对微生物造成抑制作用，一般统活性污泥驯化后可用于处理盐度低于 2%的含盐废水，而一般嗜盐菌最佳生长环境中盐分为 2%～4%，中度嗜盐菌最佳生长环

境中盐分为 3%～15%。废水处理站在预处理环节中拦截的漂浮物、悬浮物含一定盐量，因此进入后续生化系统中盐量可减少一部分。氯离子、钠离子同时是生物维持正常代谢的必须元素，项目生化系统微生物生长代谢摄入一部分氯离子、钠离子，以污泥形式固定、沉淀去除。本项目腌制原料均为外购，仅少量陶坛腌渍携带的含盐废水，因此其氯化物浓度较低，废水可生化性较好。

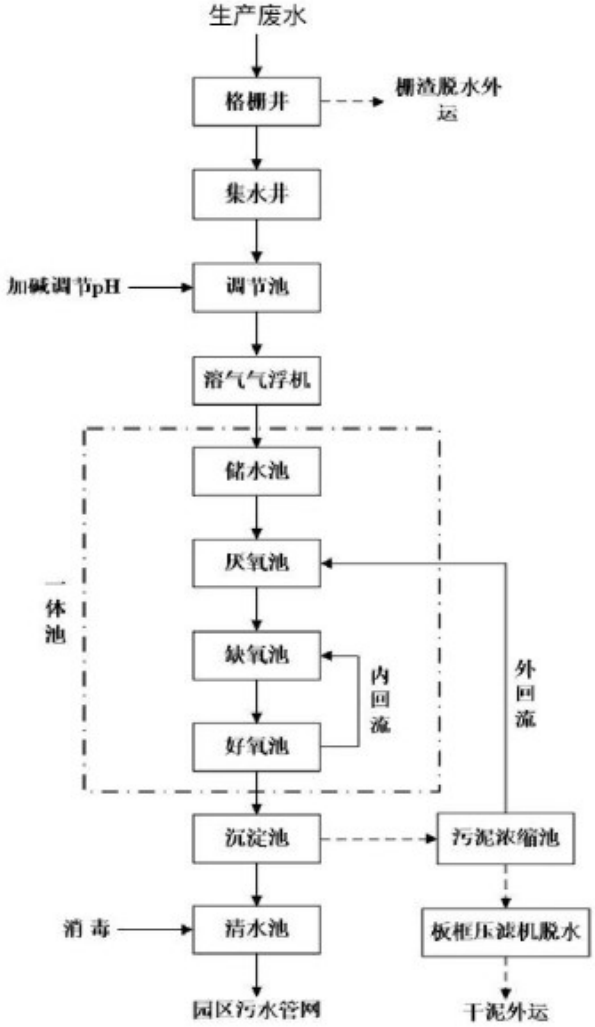

图 4-1　湖南开口爽食品有限公司污水处理工艺流程图

（3）废水纳入三封工业片区污水处理厂可行性分析

经调查，园区现有排水设施较为齐全，沿主干道设置有污水管网、雨水管网，污水管网接入距项目南面约 200m 的三封工业片区污水处理厂。三封工业片区污水处理厂位于华容县三封寺镇毛家村，日处理废水规模 11000m^3/d，纳污范围为华容工业园（三封工业片区）共 4.3km^2 区域。该污水处理厂采用“A/A/C 微孔爆气氧化沟”工艺，出水水质达到《城镇污水处理厂污染物排放标准》（GB18918-2002）一级 A 标准。

本项目位于三封工业片区污水处理厂纳污范围，本项目废水排放量约为 180.6m^3/d，目前三封工业片区污水处理厂废水处理量约 4000m^3/d，本项目对污水处理厂的冲击很小。可以接纳本项目的产生的污水，且本项目排放废水经过开口爽污水处理站处理后其废水水质能够满足三封工业片区污水处理厂对接纳水质要求。

因此，本项目废水进入三封工业片区污水处理厂深度处理合理可行。

3、噪声

（1）噪声污染源强

本项目运营期噪声主要来源于设备产生的噪声，噪声源强约为 65~90dB（A）。本项目所有设备均置于室内，在采取建筑隔音、基础减振等措施后噪声值可减少 10~20dB（A）。本项目主要噪声设备源强见表 4-8。

（2）声环境影响评价

根据项目建设内容及《环境影响评价技术导则—声环境》（HJ2.4-2021）的要求，项目环评采用的模型为《环境影响评价技术导则声环境》(HJ2.4.2021)附录 B（规范性附录）中“B.1 工业噪声预测计算模型”。

（3）预测结果

通过预测模型计算，项目厂界噪声预测结果与达标分析见表 4-9。

表 4-8 主要噪声源强一览表

序号	声源名称	源强	声源控制措施	空间相对位置/m			距室内边界距离/m				室内边界声级/dB(A)			
1	洗菜机	80	隔声、减震	76.9	8.8	1.2	30.3	10.2	190.6	26.0	60.1	60.4	60.1	60.1
2	切菜机	85		38.5	25.2	1.2	66.0	32.5	155.2	3.7	65.1	65.1	65.1	67.0
3	压榨机	75		46.3	26.5	1.2	58.1	32.6	163.1	3.7	55.1	55.1	55.1	57.0
4	拌料机	85		26.5	11.1	1.2	79.8	20.5	141.1	15.8	65.1	65.1	65.1	65.2
5	供料机	75		64.7	22	1.2	40.5	25.2	180.6	11.1	55.1	55.1	55.1	55.3
6	包装机	65		-8	8.3	6.2	114.3	23.3	106.5	13.1	45.1	45.1	45.1	45.3
7	整形机	75		39	16.6	1.2	66.7	24.0	154.3	12.3	55.1	55.1	55.1	55.3
8	杀菌机	70		-5.5	-4.2	6.2	113.6	10.5	107.1	25.8	50.1	50.4	50.1	50.1
9	鼓泡清洗机	70		66.5	11.9	1.2	40.2	14.9	180.8	21.3	50.1	50.2	50.1	50.1
10	冷却机	70		-13	-4.9	1.2	121.1	11.0	99.5	25.3	50.1	50.3	50.1	50.1
11	烘干机	75		-21.8	-6.2	6.2	130.0	11.1	90.6	25.2	55.1	55.3	55.1	55.1
12	空压机	90		17.9	-5	1.2	90.6	6.0	130.1	30.3	70.1	70.9	70.1	70.1
13	真空泵	85		27.5	-3.7	1.2	80.9	5.8	139.8	30.5	65.1	66.0	65.1	65.1

表 4-9　厂界噪声预测结果与达标分析表

预测方位	最大值点空间相对位置/m			时段	贡献值 dB(A)	预测值 dB(A)	标准限值 dB(A)	达标情况
	X	Y	Z					
东侧	34.5	33.8	1.2	昼间	53.4	/	65	达标
南侧	23.5	-24.5	1.2	昼间	52.3	/	65	达标
西侧	-24.8	24.4	1.2	昼间	48.2	/	65	达标
北侧	31.5	33.3	1.2	昼间	53.3	/	65	达标
学堂湾居民点	148.6	1.9	1.2	昼间	51.6	53.20	60	达标

表中坐标以厂界中心（112.684043,29.530864）为坐标原点，正东向为 X 轴正方向，正北向为 Y 轴正方向。

由上表可知，本项目夜间不生产，该项目建成投产后厂界四周昼间噪声满足《工业企业厂界环境噪声排放标准》（GB12348-2008）中 3 类标准要求；

周边居民点能满足声环境质量 2 类标准要求。

4、固体废物

项目生产过程中产生的主要废物有生活垃圾；废边角料及不合格产品、废油、废包装材料等一般固废；废润滑油、废含油抹布及手套等危险废物。

（1）生活垃圾

员工生活垃圾产生量按 1kg/人.d 计，项目职工 100 人，生活垃圾产生量约 100kg/d（30t/a）。生活垃圾经厂内垃圾桶收集后再由环卫部门统一清运处理。

（2）油烟净化器收集的废食用油

本项目油烟净化器可收集废食用油约 4t/a，废食用油属于餐厨废物，定期清理，交于餐厨垃圾处理单位处置。

（3）废边角料及不合格产品

根据物料平衡分析，项目废边角料及不合格产品产生量约为 1700t/a，统一收集后定期交环卫部门集中处置。

（4）废包装材料

项目辅料涉及的包装材料主要为纸箱、塑料袋等，约 2t/a，可外售给物资回收公司。

（5）废润滑油桶、含油抹布与手套

项目设备维修或检修需用到润滑油，废润滑油产生量为 0.01t/a，废油桶产生量约为 0.02t/a。维修或检修过程中会产生沾染油类物质的手套和抹布，产生量约为 0.01t/a。以上均属于危废，本项目危废统一收集于专用密闭容器暂存于危废间，定期外委交由有相关有资质单位处置。

表 4-10　项目固废产生及处置情况一览表

名称	产生量	形态	属性	危废代码	废物类别	处理措施
废油桶	0.02t/a	固体	危废	900-041-49	HW49 其他废物	交有资质的单位处理
含油抹布与手套	0.01t/a	固体	危废	900-041-49		
废润滑油	0.01t/a	固体	危废	900-249-08	HW08 废矿物油与含矿物油废物	
废边角料、不合格产品	1700t/a	固态	一般固废	137-001-39	其他食品加工废物	交环卫部门处理
废包装材料	2t/a	固态	一般固废	137-001-07	废复合包装	物资回收公司
生活垃圾	30t/a	固态	一般固废	/	/	环卫部门处理
油烟净化器收集的废油	4t/a	液态	一般固废	900-999-99	其他废物	交餐厨垃圾处理单位处置

（6）环境管理要求

1）一般工业固废物暂存间贮存场所的建设需满足《一般工业固体废物贮存和填埋污染控制标准》（GB18599-2020）要求，其防渗层的厚度相当于渗透系数 1.0×10^{-7}cm/s 的防渗性能，贮存场禁止危险废物和生活垃圾混入。应建立固废管理台账，设专人管理。根据生态环境部制定的《一般工业固体废物管理台账制定指南（试行）》（公告 2021 年 第 82 号），一般工业固体废物管理台账实施分级管理。台账记录表各表单的负责人对记录信息的真实性、完整性和规范性负责。产废单位应当设立专人负责台账的管理与归档，一般工业固体废物管理台账保存期限不少于 5 年。

2）危废暂存场所需满足《危险废物贮存污染控制标准》（GB18597-2023）的相关要求：

①贮存场所必须有符合《危险废物识别标志设置技术规范》（HJ1276—2022）的专用标志。

②按危险废物的种类和特性进行分区贮存，并设置防流失、防扬散和防渗漏措施。

③应建有堵截泄漏的裙角，地面与裙角要用兼顾防渗的材料建造，建筑

材料必须与危险废物相容。

④墙面、棚面应防吸附，用于存放装载液体、半固体危险废物容器的地方，必须有耐腐蚀的硬化地面，且表面无裂隙。

⑤应设置备用通风系统和监控装置。

3）危险废物的转移、运输过程中，应做到以下几点：

①危险废物的运输车辆将经过环保主管部门的检查，并持有主管部门签发的许可证，负责废物的运输司机将通过公司内部培训，持有证明文件。

②承载危险废物的车辆将设置明显的标志或适当的危险符号，以引起注意。

③严禁将危险废物向环境中倾倒、丢弃、遗洒，运输途中发现危废泄漏的，应及时采取措施控制污染。

5、地下水及土壤环境

结合项目工艺，本项目营运过程产生的废气、废水、固废均可得到有效处理处置，全部厂区硬化，危废暂存间、一般固废间按照相关要求防渗措施，土壤、地下水环境污染途径已被阻断，本项目对土壤、地下水影响较小。

6、环境风险

（1）风险识别

根据《建设项目环境风险评价技术导则》（HJ169-2018）附录 B 中所列物质，本次评价识别出的突发环境事件风险物质见下表。本项目 Q<1，项目环境风险潜势为I。本项目风险评价工作为简单分析，仅对大气、地表水、地下水的影响进行简单分析。

表 4-11 项目涉及风险物质储存量与临界量一览表

序号	名称	临界量 Q（t）	最大储存量 q（t）	q/Q
1	润滑油	2500	0.1	0.00004
2	危险废物（废润滑油、废手套抹布）	50	0.01	0.0002
合计				0.00024

根据《建设项目环境风险评价技术导则》（HJ169-2018）附录 B 及结合

本项目实际运营情况，项目涉及的危险化学品储存量及临界值详见表 4-10，本项目中：Q＜1，其环境风险潜势为I。

表 4-12 建设项目环境风险简单分析内容表

建设项目名称	湖南味翔康师傅风味包生产项目			
建设地点	华容高新技术产业开发区三封工业园芥菜产业园 D 区			
地理坐标	经度	112.684018737	纬度	29.530933463
主要风险物质	润滑油、食用油、危险废物			
环境影响途径及危害后果	主要是润滑油、食用油、危废的泄漏可能引起的污染和火灾。在储存和使用过程中，由于操作不当等因素，可能会导致泄漏。环保设施故障导致的超排风险。			
风险防范措施要求	1、严格按照相关设计规范和要求落实防护设施，制定安全操作规章制度，加强安全意识教育，加强监督管理，消除事故隐患。 2、不同物品之间应隔开存放。设置防漏托盘 3、配备大容量的置换桶，发生泄漏时可以安全转移。 4、设专人管理危废暂存间，加强巡视检查。 5、维护好相关环保设施，建立台账记录。			

7、环境管理与监测计划

（1）环境管理

为贯彻环境保护法规，促进本项目的社会、经济和环境效益的协调统一，对本项目的污染排放及区域环境质量实行监控，为区域的环境管理与环境规划提供可靠的依据，必须加强企业的环境管理与监测。为此建议设立企业环保机构，至少应设置 1-2 个专职人员负责全厂的环境管理及相关工作。环保机构的主要职责是负责企业的环境管理和日常的环境监测工作。

（2）环境监测计划

根据《排污单位自行监测技术指南 总则》，环境监测计划如下表。

表 4-13 环境监测计划

监测类别	监测位置	监测项目	监测频率
废气	厂界	臭气浓度	年/1 次
	红油熬制油烟排放口	油烟	年/1 次
废水	生产废水排放口 DW001	pH、氨氮、COD_{Cr}、BOD_5、SS、动植物油、氯化物	年/1 次
噪声	厂界噪声	等效 A 声级	季度/1 次

8、环保投资估算

本项目总投资 10500 万元，其中环保投资 77 万元，占总投资的 0.7%，环保投资详见下表。

表 4-14 环保投资一览表

类别	治理对象	污染物	治理措施	投资估算（万元）
废气	红油熬制油烟	油烟	高效油烟净化器+15m 排气筒	20
	食堂油烟	油烟	高效油烟净化器+15m 排气筒	5
	厂区异味	臭气浓度	新风系统、通风措施	15
废水	生产废水	CODcr、BOD_5、氨氮、SS、	依托湖南开口爽食品有限公司 1200m^3/d 污水处理站	/
	生活污水		依托租赁区现有化粪池	/
噪声	机械噪声	噪声	选用低噪声设备、基础减振、隔声、减震、消音等	10
固废	生活垃圾	生活垃圾	分类收集后由环卫部门统一清运处理。	2
	一般固废	一般固体废物	收集后暂存于一般固废间后，外售物资回收公司处理或者交由环卫部门处理	20
	危险废物	各种危废	收集后暂存于危险废物暂存间，交由有资质的单位处理	5
总计				77

五、环境保护措施监督检查清单

内容 要素	排放口(编号、名称)/污染源	污染物项目	环境保护措施	执行标准
大气环境	DA001 红油熬制油烟	油烟	油烟净化器+15m 排气筒	达到 GB18483-2001 中要求
	DA002 食堂油烟	油烟	油烟净化器+15m 排气筒	
	车间异味	臭气浓度	通风	GB14554-93 表 1 中 二级标准
地表水环境	生产废水	COD、BOD_5、NH_3-N、SS、动植物油	依托湖南开口爽食品有限公司 1200m^3/d 污水处理站，采用“格栅+调节池+气浮+AAO+沉淀池”工艺	/
	生活污水	COD、BOD_5、NH_3-N、SS、动植物油	化粪池	《污水综合排放标准》（GB8978-1996）中表 4 中三级标准、并满足华容工业园（三封工业片区）污水处理厂进水水质要求
声环境	设备噪声	连续等效 A 声级	低噪声设备、隔声减振、合理布局	《工业企业厂界环境噪声排放标准》（GB12348-2008）3 类
电磁辐射	/	/	/	/
固体废物	生活垃圾	果皮纸屑	垃圾桶收集，环卫部门处置	/
	一般工业固废物	废边角料、不合格产品、废包装材料、油烟净化器收集的废食用油	统一收集于一般固体废物暂存间 50m^2，能外售物资回收公司，废食用油交餐厨垃圾处理单位处置	《一般工业固体废物贮存和填埋污染控制标准》（GB 18599-2020）
	危险废物	废润滑油、废油桶、废含油抹布、手套	分类收集后暂存于危废暂存区 5m^2，交由有资质单位处置	《危险废物贮存污染控制标准》（GB18597-2023）
土壤及地下水污染防治措施	本项目不涉及土壤及地下水污染途径			
生态保护措施	无			
环境风险防范措施	1、严格按照相关设计规范和要求落实防护设施，制定安全操作规章制度，加强安全意识教育，加强监督管理，消除事故隐患。			

	2、不同物品之间应隔开存放。设置防漏托盘 3、配备大容量的置换桶，发生泄漏时可以安全转移。 4、设专人管理危废暂存间，加强巡视检查。 5、维护好相关环保设施，建立台账记录。
其他环境管理要求	（1）加强员工的环保及风险防控意识，加强废气废水处理设施的管理和维护；按照《环境保护图形标志-排放口（源）》的要求设置排污口标志；建立环保设施运行管理台账制度； （2）环境保护竣工验收 根据国家新修订的《建设项目环境保护管理条例》，已取消建设项目竣工验收环境保护验收行政许可，改为建设单位自主验收，进一步强化建设单位的环境保护“三同时”主体责任，各级环境保护部门主要是加强对建设单位的指导和监督检查，确保验收内容不缺项，验收标准不降低，验收结果全公开。建设项目竣工后，建设单位应及时委托有能力的技术机构编制验收监测（调查）报告，如实查验、监测、记载建设项目环境保护设施的建设和调试情况。 ① 建设项目竣工后，建设单位或者其委托的技术机构应当依照国家有关法律法规、建设项目竣工环境保护验收技术规范、建设项目环境影响报告书（表）和审批决定等要求，如实查验、监测、记载建设项目环境保护设施的建设和调试情况，同时还应如实记载其他环境保护对策措施“三同时”落实情况，编制竣工环境保护验收报告。 ② 验收报告编制完成后，建设单位应组织成立验收工作组，对建项目进行自主验收。 建设项目配套建设的环境保护设施经验收合格后，其主体工程才可以投入生产或者使用。 （3）排污许可证 经查《固定污染源排污许可分类管理名录（2019 年版）》，为简化管理。

六、结论

1、结论

本建设项目符合国家产业政策，符合园区产业定位及园区规划要求，本项目无明显环境制约因素，选址合理，在认真落实本次环评提出的各项环保措施的前提下，废气、废水、噪声可做到达标排放，固废可得到安全处置或综合利用，对周围环境影响较小，从环境保护角度讲，本项目在该地址建设可行。

附表

建设项目污染物排放量汇总表

项目 分类	污染物名称	现有工程 排放量（固体废物产生量）①	现有工程 许可排放量 ②	在建工程 排放量（固体废物产生量）③	本项目 排放量（固体废物产生量）④	以新带老削减量 （新建项目不填）⑤	本项目建成后 全厂排放量(固体废物产生量）⑥	变化量 ⑦
废气	SO_2	/	/	/	/	/	/	/
	NOx	/	/	/	/	/	/	/
	颗粒物	/	/	/	0.08t/a	/	0.08t/a	0.08t/a
废水	COD	/	/	/	2.71t/a	/	2.71t/a	2.71t/a
	氨氮	/	/	/	0.43t/a	/	0.43t/a	0.43t/a
一般工业固体废物	废边角料、不合格产品				1700t/a	/	1700t/a	1700t/a
	废包装材料	/	/	/	2t/a	/	2t/a	2t/a
	油烟净化器收集的废食用油	/	/	/	4t/a	/	4t/a	4t/a
	生活垃圾	/	/	/	30t/a	/	30t/a	30t/a
危险废物	废油桶、含油抹布与手套、废润滑油	/	/	/	0.04t/a	/	0.04t/a	0.04t/a

注：⑥=①+③+④-⑤；⑦=⑥-①

附件

附件 1：环评委托书

环评委托书

湖南润之源环保科技有限责任公司：

根据《中华人民共和国环境影响评价法》和《建设项目环境保护条例》等有关规定，特委托贵单位对我公司湖南味翔康师傅风味包生产项目进行环境影响评价。

委托单位：湖南味翔食品有限公司

2024 年 1 月 1 日

附件 2：企业营业执照

统一社会信用代码
91430623MABM45X965

营业执照

（副 本）

副本编号：1 - 1

扫描二维码登录"国家企业信用信息公示系统"了解更多登记、备案、许可、监管信息。

名　　称　湖南味翔食品有限公司

类　　型　有限责任公司(自然人投资或控股)

法定代表人　何国平

经营范围　许可项目：食品生产；食品销售；食品互联网销售。（依法须经批准的项目，经相关部门批准后方可开展经营活动，具体经营项目以批准文件或许可证件为准）一般项目：农产品的生产、销售、加工、运输、贮藏及其他相关服务；食品进出口；水产品收购；蔬菜种植；技术服务、技术开发、技术咨询、技术交流、技术转让、技术推广。（除依法须经批准的项目外，自主开展法律法规未禁止、未限制的经营活动）

注册资本　壹仟万元整

成立日期　2022年05月12日

住　　所　湖南省岳阳市华容县三封寺镇华容高新区三封工业园036号（芥菜产业园D区）-2

登记机关　华容县市场监督管理局

2023 年 11 月 24 日

国家企业信用信息公示系统网址：http://www.gsxt.gov.cn

市场主体应当于每年1月1日至6月30日通过国家企业信用信息公示系统报送公示年度报告。

国家市场监督管理总局监制

附件 3：租赁合同

华容高新技术产业开发区管理委员会
湖南味翔食品有限公司
建设康师傅风味包生产项目

合同书

二〇二三年度

（以下无正文，为合同签署页）

甲　　方：华容高新技术产业开发区管理委员会（盖章）

法定代表人（或授权代表）：

日　　期：2023 年 11 月 22 日

签约地点：湖南省华容县

乙　　方：湖南味翔食品有限公司（盖章）

法定代表人（或授权代表）：

日　　期：2023 年 11 月 22 日

签约地点：湖南省华容县

湖南惠园发展集团有限公司

华容芥菜产业园厂区

租
赁
合
同

2023 年 10 月 1 日

(3)无正当理由拖欠租金，且拖欠时间超过3个月的。

(4)未按本合同约定缴纳保证金的。

3.经甲乙协商后如乙方确需提前解约，须提前2个月书面通知甲方，且履行完毕以下手续，方可提前解约：

（1）向甲方交回租赁物，双方签署确认交还租赁物的书面文件；

（2）交清承租期的租金及其它因本合同所产生的费用；

（3）甲方在乙方履行完毕上述义务后10个工作日内将乙方的租赁保证金无息退还乙方。

4.鉴于租赁厂区的建筑物均未办理权属证书，若因该建筑物产权纠纷影响乙方正常使用的，甲方负责协助乙方处理。

八、本合同履行过程中出现争议，甲、乙双方友好协商解决，协商不成的，可向华容县人民法院提起诉讼。

九、本合同一式伍份，甲乙双方各执贰份，华容高新技术产业开发区管委会备案壹份，甲、乙双方盖章签字后生效。

出租方（盖章）：　　承租方（盖章）：

法定代表人（签字）：　　法定代表人（签字）

（授权代表）　　（授权代表）

附件 4：华容高新技术产业开发区跟踪环评批复

湖南省生态环境厅

湘环评函〔2023〕8 号

湖南省生态环境厅
关于华容高新技术产业开发区环境影响跟踪评价工作意见的函

华容高新技术产业开发区管理委员会:

你单位在相关规划实施过程中开展了环境影响跟踪评价工作，组织编制了《华容高新技术产业开发区环境影响跟踪评价报告书》(以下简称《报告书》)，并于 2022 年 11 月 18 日通过了湖南省生态环境厅组织的专家论证。现就环境影响跟踪评价和下一步生态环境保护工作提出如下意见和建议:

一、华容高新技术产业开发区（以下简称“园区”）前身为华容工业集中区，于 2012 年 11 月由湖南省人民政府批准设立为省级工业集中区。2014 年 6 月原湖南省环保厅对园区规划环评予以批复（湘环评函〔2014〕58 号）。根据《中国开发区审核公告目录》（2018 年版），园区规划总面积为 925.01 公顷，主导产业为纺织服装、食品和医药。2021 年 4 月，湖南省人民政府批准华容工业集中区升级为“华容高新技术产业开发区”，为省级高新技术产业开发区。2022 年 8 月，湖南省发展和改革委员会 湖南省自

然资源厅《关于发布湖南省省级及以上产业园区边界面积及四至范围目录的通知》（湘发改园区〔2022〕601号），核定华容高新技术产业开发区总面积为1027.88公顷，包括三封、石伏、洪山头、杨家桥及电厂片区五个片区。

《报告书》对园区开发强度、土地利用、功能布局、产业定位等情况开展了调查，分析了规划实施的现状情况、规划环评要求落实情况，梳理了园区规划实施过程中存在的主要环境问题；对照新的环保要求、产业政策、原规划环评环境质量状况及预测结论，分析了规划实施的环境影响；开展了公众对规划实施环境影响的意见调查工作，提出了优化调整建议和不良环境影响减缓措施等。《报告书》内容总体满足《规划环境影响跟踪评价技术指南（试行）》（环办环评〔2019〕20号）的要求，跟踪评价的结论总体可信。

二、为发挥环境影响跟踪评价的有效性，应进一步做好以下工作：

（一）按程序做好园区规划调整。园区在下一步开发建设过程中应按照最新的国土空间规划科学布局，应从有利于产业集中发展、污染处置设施集中建设的角度布局，尽可能减少产业开发对自然环境及社会服务功能的影响，不得在园区工业用地上新增居民安置区。

（二）进一步严格产业环境准入。园区后续发展与规划调整须符合“三线一单”环境准入要求、长江经济带发展负面清单指南及规划环评的环境准入条件和负面清单要求。对于园区产业规划发生重大变化，涉及原规划环评禁止性、限制性准入要求的，

须重新开展规划环评论证以确定规划调整的环境可行性。对不符合园区产业定位的现有污染排放企业，应按强化污染防治措施，禁止新增污染物排放量。

（三）强化园区污染管控措施。根据园区的开发进程，逐步完善区域的雨、污排水管网建设，确保园区生产、生活废水应收尽收，全部送至相应的污水处理厂集中处理，三封污水处理厂应按时限要求完成提标改造，确保尾水稳定达《城镇污水处理厂污染物排放标准》（GB18918-2002）一级A标准后再排入华容河，适时扩建砖桥污水处理厂，确保满足区域污水处理能力，完善园区污水处理厂环保验收、排污许可及入河排污口手续。加强园区大气污染防治，严格控制涉重企业废气排放，重点推动园区企业加强对VOCs排放的治理，加大对园区内重点排污单位废气治理措施运行情况及废气无组织排放的监管力度，确保废气收集与处理净化装置正常运行并达标排放。做好工业固体废物和生活垃圾的分类收集、转运、综合利用和无害化处理，建立完善的固废管理体系。对危险废物应严格按照国家有关规定综合利用或妥善处置，对危险废物产生企业和经营单位，应强化日常环境监管。全面清理园区企业未按要求开展环评及排污许可的违法违规情形，严格落实排污许可制度和污染物排放总量控制。园区应落实第三方环境治理工作相关政策要求，强化对重点产排污企业的监管与服务。

（四）完善园区环境监测体系。园区应严格落实跟踪评价提出的监测方案，应结合园区规划的功能分区、产业布局、重点企业分布、特征污染物的排放种类和状况等，建立健全区域环境空气、地表水、地下水、土壤等环境要素的监控体系。加强对园区

附件 5：发改委备案证明

华容县企业投资项目备案文件

华发改投备〔2023〕98 号

关于湖南味翔康师傅风味包生产项目的备案证明

湖南味翔康师傅风味包生产项目于 2023 年 12 月 4 日在湖南省在线审批监管平台备案，项目代码为 2311-430623-04-05-343953，备案内容如下：

一、企业基本情况

1、名称：湖南味翔食品有限公司

2、类型：有限责任公司(自然人投资或控股)

3、住所：湖南省岳阳市华容县三封寺镇华容高新区三封工业园 036 号（芥菜产业园 D 区)-2

4、法定代表人：何国平

5、成立日期：2022 年 05 月 12 日

6、经营范围：许可项目：食品生产；食品销售；食品互联网销售。（依法须经批准的项目，经相关部门批准后方可开展经营活动，具体经营项目以批准文件或许可证件为

-1-

准）一般项目：农产品的生产、销售、加工、运输、贮藏及其他相关服务；食品进出口；水产品收购；蔬菜种植；技术服务、技术开发、技术咨询、技术交流、技术转让、技术推广。（除依法须经批准的项目外，自主开展法律法规未禁止、未限制的经营活动）。

二、项目名称

湖南味翔康师傅风味包生产项目。

三、项目建设地点

华容县三封寺镇华容高新区三封工业园 036 号（芥菜产业园 D 区）-2。

四、项目建设规模及内容

项目租赁厂房面积约 16872 平方米。主要对厂房装修改造，购置 3 条全自动智能化老坛酸菜风味包生产线，含自动化清洗机、切菜机、杀菌消毒机、自动包装机等设备，配套供电、供水、绿化、消防、安防等设备。

五、项目总投资及资金来源

项目总投资 10500 万元，资金来源为自筹。

本备案文件有效期为 2 年。

华容县发展和改革委员会
行政审批专用章

2023 年 12 月 14 日

抄送：华容县应急管理局

附图

附图 1 项目地理位置图

附图 2-1　项目总平面布置图

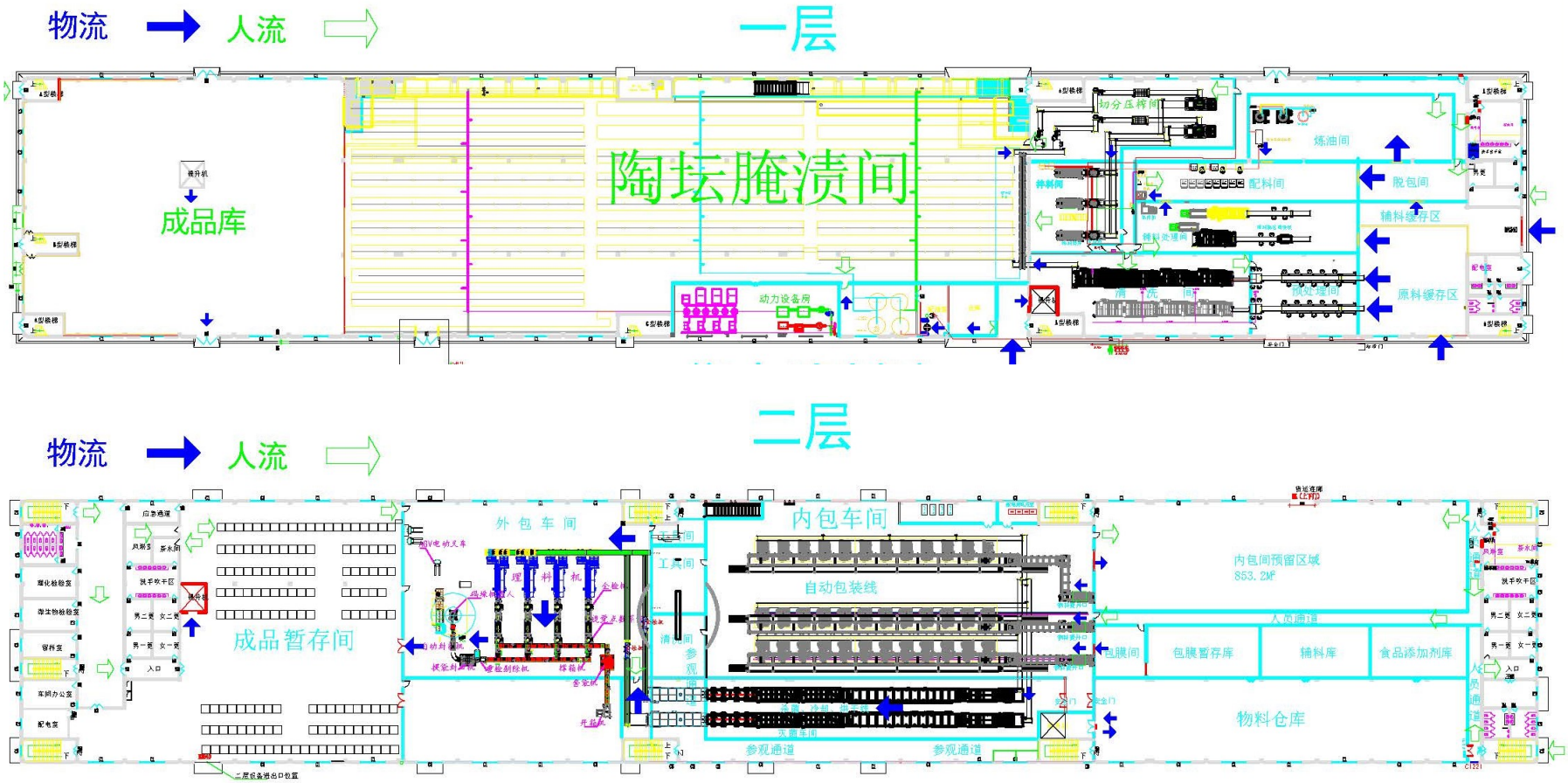

附图 2-2 厂房平面布置图

附图 3 项目保护目标示意图

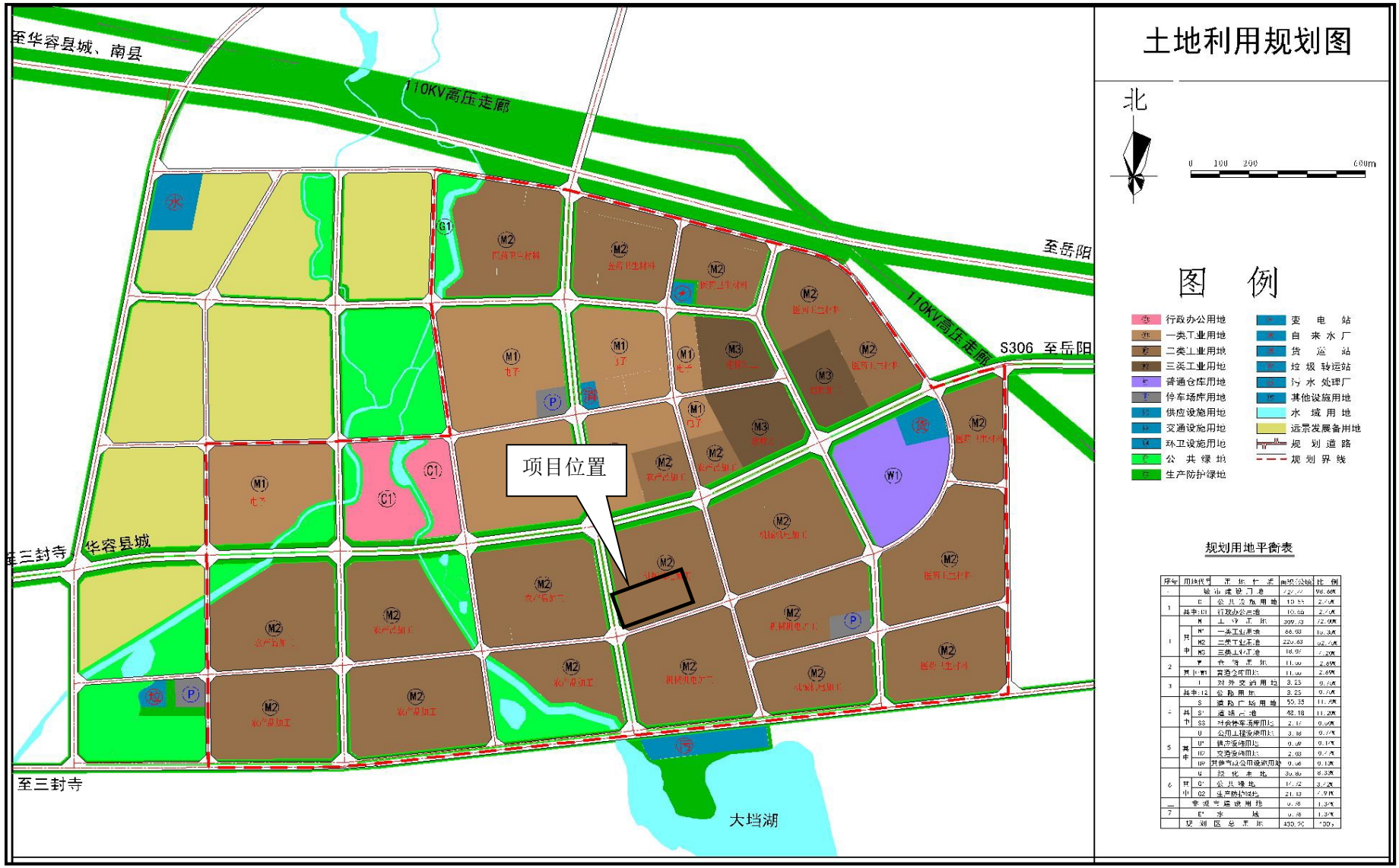

附图 4 园区土地利用规划图

附图 5　三封片区 601 号文核定范围图

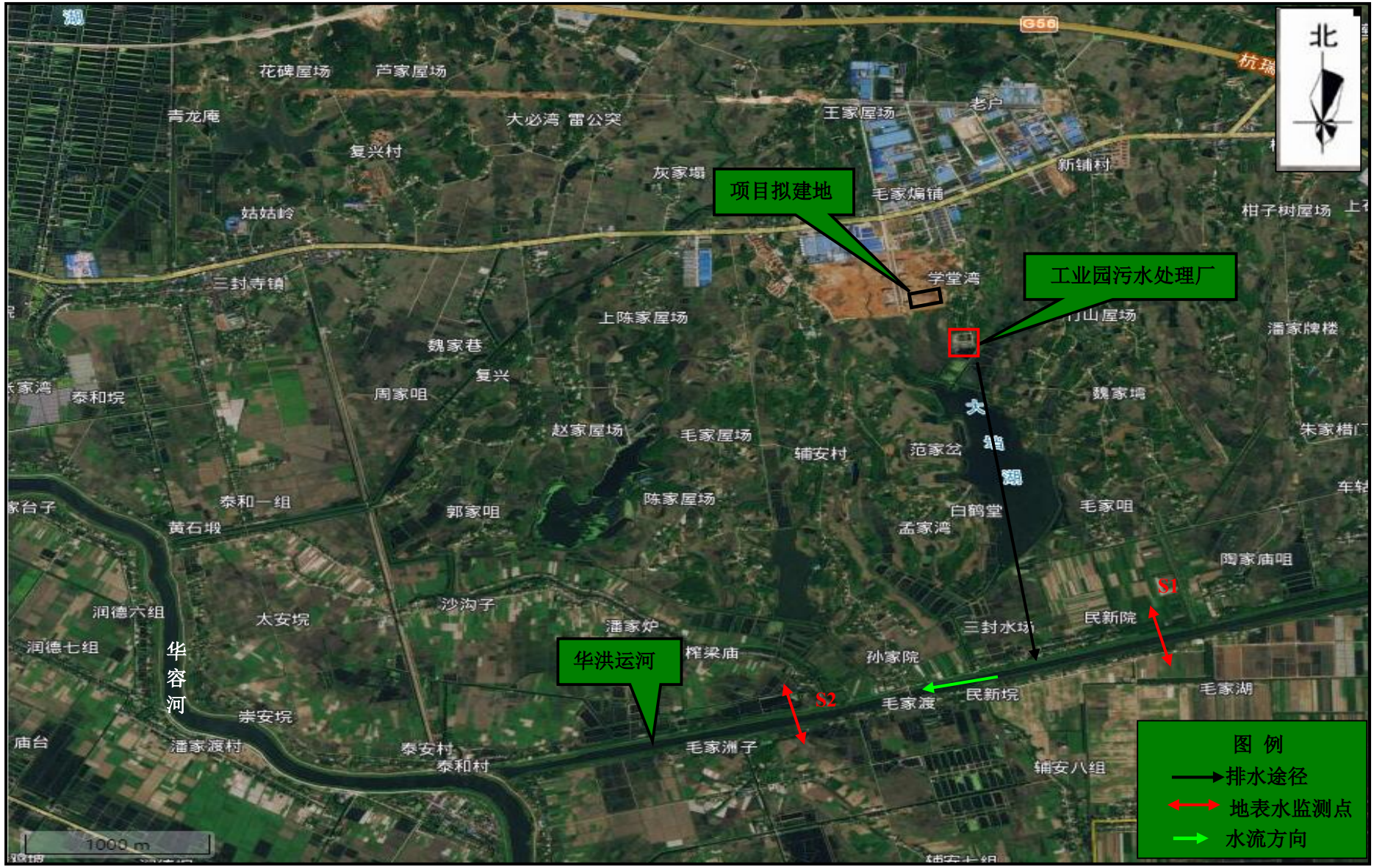

附图 6 项目地表水现状监测布点、区域水系与排水路径图

附图 7 工程师现场勘查照片